STÄRKER LITE

CATÁLOGO DE PARTES

auteco electric

¡ENERGIZA TU VIDA

#LANUEVAENERGÍA

PREFACIO

Es nuestro placer presentarles a ustedes el Catálogo de Partes.

Este Catálogo ha sido especialmente diseñado para ayudarle en la selección de las partes correctas con el fin de mantener el vehículo en las mejores condiciones.

Los repuestos originales están sujetos a un exigente estándar de control de calidad, por lo tanto es necesario que usted sólo use repuestos originales.

En nuestro constante esfuerzo para mejorar la eficiencia y desempeño de su vehículo, las especificaciones, diagramas y número de partes pueden cambiar sin previo aviso. Consecuentemente las descripciones de los repuestos en este Catálogo pueden no ser las finales y definitivas.

Las alteraciones y modificaciones que ocurren en la impresión de este Catálogo, serán informadas a nuestra red, a través de circulares de Servicio o en nuestra página web: www.auteco.com.co accediendo al link repuestos. Es requisito que usted actualice su Catálogo y haga las correcciones necesarias, una vez reciba dichas circulares. Lo anterior le asegurará un rápido y adecuado despacho de sus partes, pues las órdenes están siendo diligenciadas con las referencias más actualizadas.

En caso de necesitar asistencia técnica, comunicarse con el Distribuidor Autorizado o llamar al Departamento de Servicios Auteco.

ÍNDICE

DESCRIPCIÓN **PÁG. N°**

PARTES PLASTICAS 1
PARTES ELÉCTRICAS 2
MANUBRIO 3
DISPLAY 4
RUEDA TRASERA 5

ÍNDICE DE GRÁFICOS

				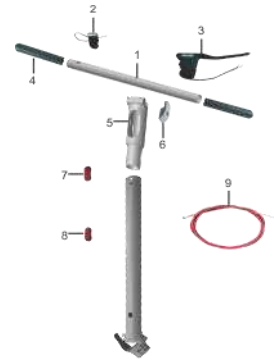	
FIGURA N° 1: PARTES PLASTICAS	**PAG 1**	**FIGURA N° 2: PARTES ELÉCTRICAS**	**PAG 2**	**FIGURA N° 3: MANUBRIO**	**PAG 3**
FIGURA N° 4: DISPLAY	**PAG 4**	**FIGURA N° 5: RUEDA TRASERA**	**PAG 5**		

FIGURA N° 1: PARTES PLASTICAS

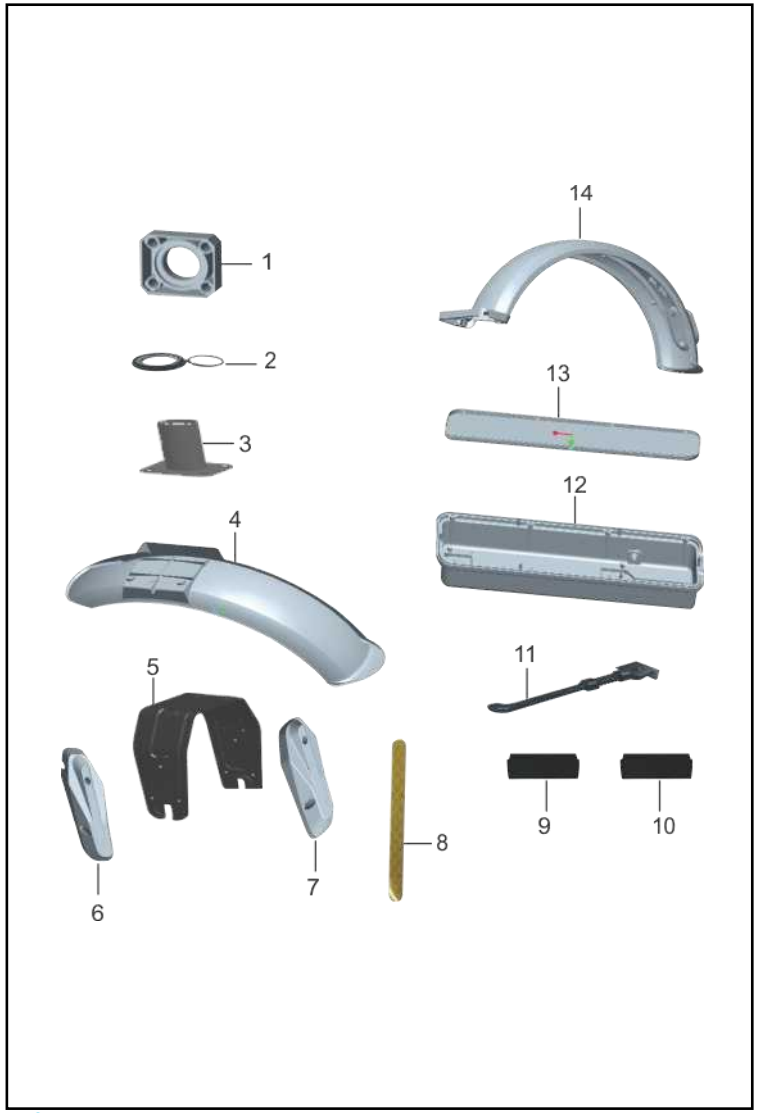

FIG. No.	PARTE No.	DESCRIPCIÓN	CANT. VEH.	OBSERVACIÓN
1	1.01.064.0015	Acople Dirección	1	
2	1.01.062.0002	Cuna Dirección	1	
3	1.01.064.0010	Acople Soporte Guardabarro Del.	1	
4	1.01.064.0014	Guardabarro Delantero	1	
5	1.01.064.0009	Soporte Guardabarro Delantero	1	
6	1.01.064.0028	Protector Delantero Izquierdo	1	
7	1.01.064.0029	Protector Delantero Derecho	1	
8	1.01.064.0039	Cinta Reflectiva	4	
9	1.02.043.0031	Antivibrante	1	
10	1.02.043.0032	Antivibrante	1	
11	1.01.064.0032	Gato Lateral	1	
12	1.01.064.0030	Cubierta Batería	1	
13	1.01.064.0016	Tapa Caja Batería	1	
14	1.01.064.0012	Guardabarro Trasero	1	

FIGURA N° 2: PARTES ELÉCTRICAS

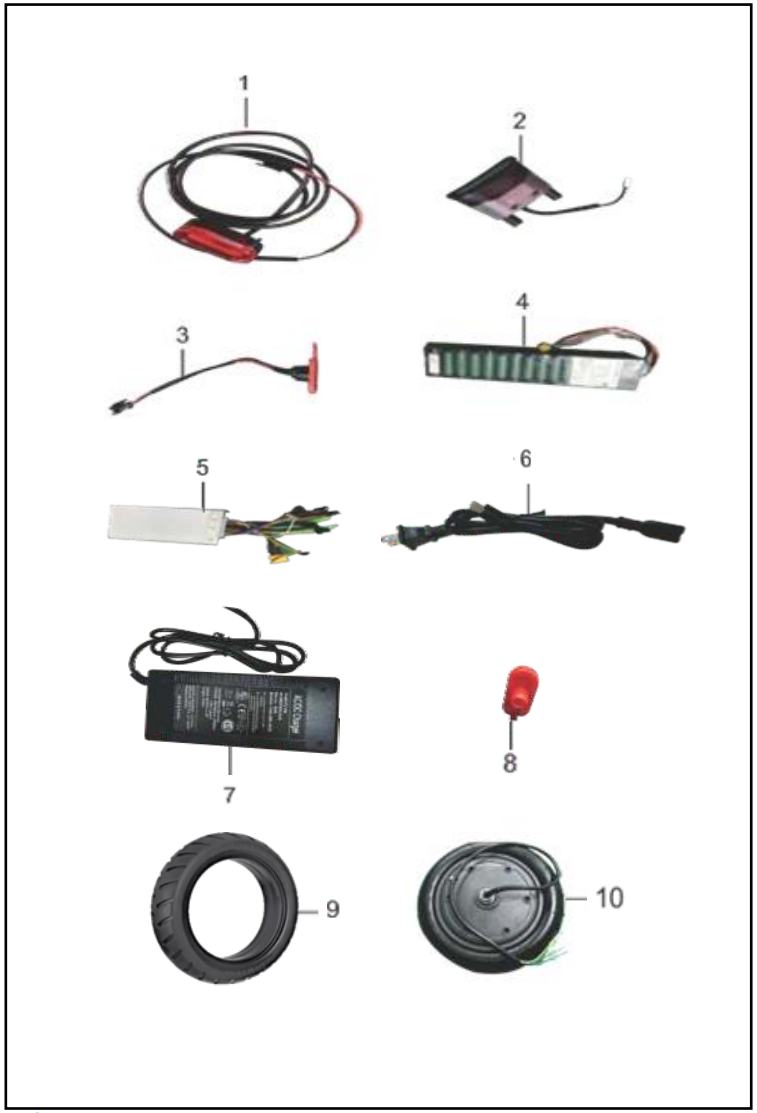

FIG. No.	PARTE No.	DESCRIPCIÓN	CANT. VEH.	OBSERVACIÓN
1	1.01.064.0034	Luz Trasera	1	
2	1.01.064.0035	Luz Frontal	1	
3	1.01.017.0004	Puerto de Carga	1	
4	1.04.001.0134	Batería de Litio 36V-7.5AH	1	
5	1.04.031.0027	Controlador	1	
6	1.03.001.0010	Cable de Poder AC.	1	
7	1.04.002.0050	Cargador	1	
8	1.01.064.0038	Protector Puerto de Carga	1	
9	1.01.058.0034	Llanta 8.5"	1	
10	1.01.008.0068	Motor delantero (solo)	1	
11	1.01.008.0056	Motor con llanta	1	No ilustrado

FIGURA N° 3: MANUBRIO

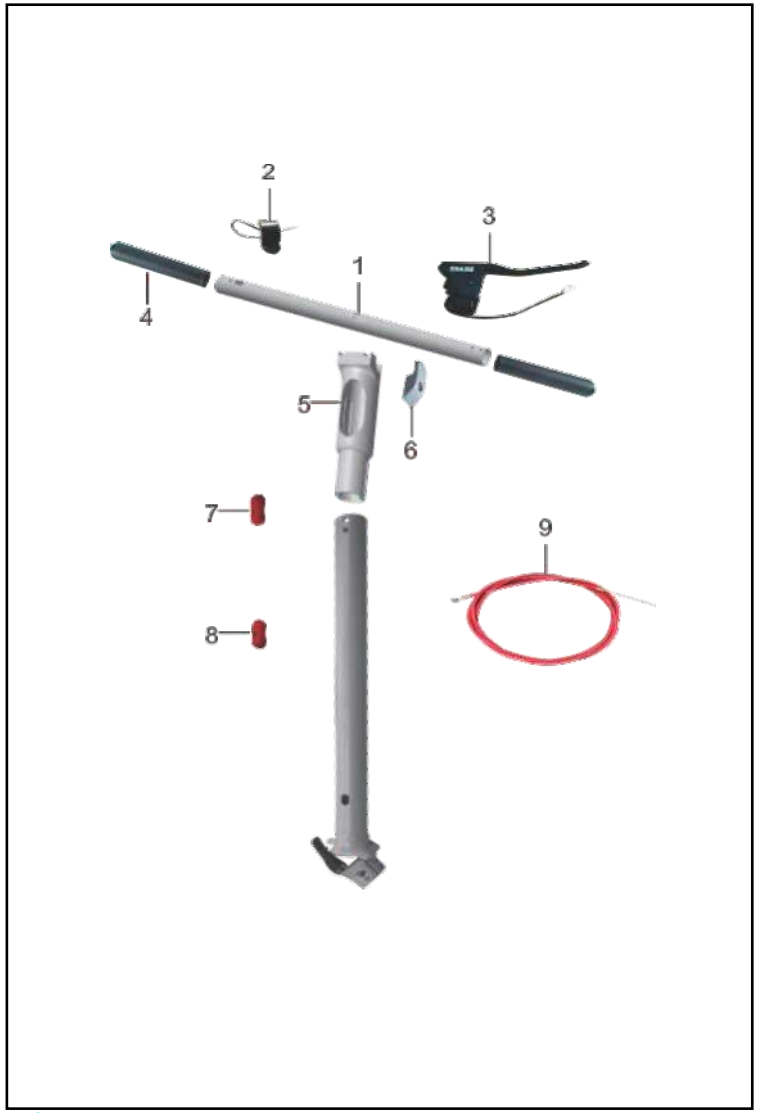

FIG. No.	PARTE No.	DESCRIPCIÓN	CANT. VEH.	OBSERVACIÓN
1	1.01.064.0001	Barra Manubrio	1	
2	1.04.031.0028	Acelerador	1	
3	1.01.058.0018	Soporte y Leva Freno Trasero	1	
4	1.01.064.0036	Manilar	2	
5	1.01.064.0004	Acople Manubrio	1	
6	1.01.064.0020	Gancho Plastico	1	
7	1.01.065.0013	Tapón Inferior Tubo Dirección	1	
8	1.01.065.0011	Tapón Superior Tubo Dirección	1	
9	1.01.064.0033	Cable Freno	1	

FIGURA N° 4: DISPLAY

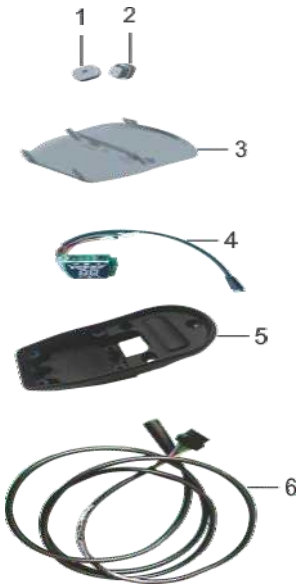

FIG. No.	PARTE No.	DESCRIPCIÓN	CANT. VEH.	OBSERVACIÓN
1	1.01.064.0018	Botón Modo Manejo	1	
2	1.01.064.0019	Botón Encendido	1	
3	1.01.064.0017	Cubierta Superior Display	1	
4	1.04.031.0029	Display	1	
5	1.01.064.0003	Cubierta Inferior Display	1	
6	1.03.002.0052	Cable Display	1	

FIGURA N° 5: RUEDA TRASERA

FIG. No.	PARTE No.	DESCRIPCIÓN	CANT. VEH.	OBSERVACIÓN
1	1.01.058.0034	Llanta 8.5"	1	
2	1.01.058.0035	Rin trasero (solo)	1	
3	1.01.058.0006	Disco Freno Trasero	1	
4	1.01.058.0007	Caliper Freno Trasero	1	
5	1.01.055.0001	Pasta Freno Trasero	1	
6	1.01.059.0001	Llanta Trasera (Rin y llanta)	1	

ÍNDICE DE REFERENCIAS

PARTE No.	FIG. No.	PAG. No.
1.01.008.0056	6	2
1.01.017.0004	3	2
1.01.055.0001	4	5
1.01.058.0006	2	5
1.01.058.0007	3	5
1.01.058.0018	3	3
1.01.059.0001	1	5
1.01.062.0002	2	1
1.01.064.0001	1	3
1.01.064.0003	5	4
1.01.064.0004	5	3

PARTE No.	FIG. No.	PAG. No.
1.01.064.0009	5	1
1.01.064.0010	3	1
1.01.064.0012	14	1
1.01.064.0014	4	1
1.01.064.0015	1	1
1.01.064.0016	13	1
1.01.064.0017	3	4
1.01.064.0018	1	4
1.01.064.0019	2	4
1.01.064.0020	6	3
1.01.064.0028	6	1

PARTE No.	FIG. No.	PAG. No.
1.01.064.0029	7	1
1.01.064.0030	12	1
1.01.064.0032	11	1
1.01.064.0033	9	3
1.01.064.0034	1	2
1.01.064.0035	2	2
1.01.064.0036	4	3
1.01.064.0038	9	2
1.01.064.0039	8	1
1.01.065.0011	8	3
1.01.065.0013	7	3

PARTE No.	FIG. No.	PAG. No.
1.02.043.0031	9	1
1.02.043.0032	10	1
1.03.001.0010	7	2
1.03.002.0052	6	4
1.04.001.0134	4	2
1.04.002.0050	8	2
1.04.031.0027	5	2
1.04.031.0028	2	3
1.04.031.0029	4	4

FICHA TÉCNICA LITE

CARACTERÍSTICAS	UNIDAD
Tipo Motor:	Motor HUB DC Sin Escobillas
Potencia Motor (Watts Nominal)	500W
Potencia Motor (Watts Máximo)	1000W
Torque Máximo Nm	23
Velocidad Máxima de Asistencia	24 Km/h
Autonomía	@ 25 km/h/Terreno plano/1.500 msnm/Conductor de 70 kg/ Batería nueva con 100% de carga/Temperatura 25°C-35°C
Material Marco	Aleación
Peso Bruto (KG)	22 KG
Suspensión	Aluminio Mono
Suspensión Trasera	Mono Amortiguador
Delantera	Amortiguador
Freno Trasero	Disco
Llanta Delantera	10" x 2.50
Llanta	10" x 2.50
Rines	Aspas
Trasera	48V / 10.4 AH
Tiempo de Carga	4 - 6 Horas
Batería	
Tablero de Información	Digital
Tipo de Batería	Litio Ion
Vida Útil Batería (Ciclos de carga Completa)	500 - 800
Acelerador	Incluido
Luz y Stop	Incluid
Batería Removible	Si
Numero de Modos de Manejo	o 5
Tipo de Tomacorriente	110 V/60 Hz
Garantía Vehículo	12 meses o 25.000 Km
Garantía Batería	12 meses o 25.000 Km
Largo (mm)	850
Ancho (mm)	260
	1040
	100 KG

STÄRKER LITE

starker
starker

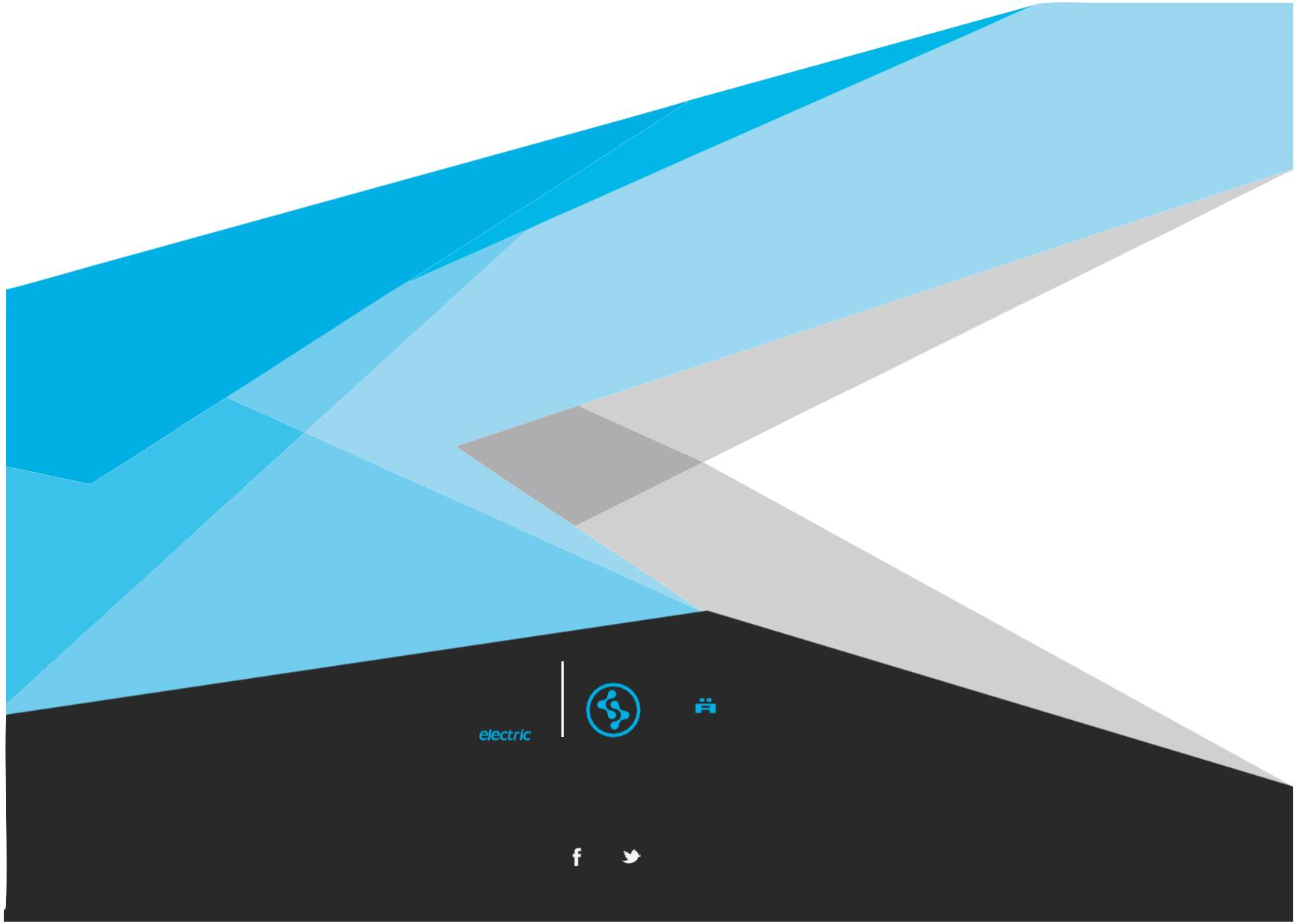
electric