E-CARGO

CATÁLOGO DE PARTES

auteco mobility

PREFACIO

Es nuestro placer presentarles a ustedes el Catálogo de Partes.

Este Catálogo ha sido especialmente diseñado para ayudarle en la selección de las partes correctas con el fin de mantener el vehículo en las mejores condiciones.

Los repuestos originales están sujetos a un exigente estándar de control de calidad, por lo tanto es necesario que usted sólo use repuestos originales.

En nuestro constante esfuerzo para mejorar la eficiencia y desempeño de su vehículo, las especificaciones, diagramas y número de partes pueden cambiar sin previo aviso. Consecuentemente las descripciones de los repuestos en este Catálogo pueden no ser las finales y definitivas.

Las alteraciones y modificaciones que ocurren en la impresión de este Catálogo, serán informadas a nuestra red, a través de circulares de Servicio o en nuestra página web: www.autecomobility.com accediendo al link repuestos. Es requisito que usted actualice su Catálogo y haga las correcciones necesarias, una vez reciba dichas circulares. Lo anterior le asegurará un rápido y adecuado despacho de sus partes, pues las órdenes están siendo diligenciadas con las referencias más actualizadas.

En caso de necesitar asistencia técnica, comunicarse con el Distribuidor Autorizado o llamar al Departamento de Servicios Auteco.

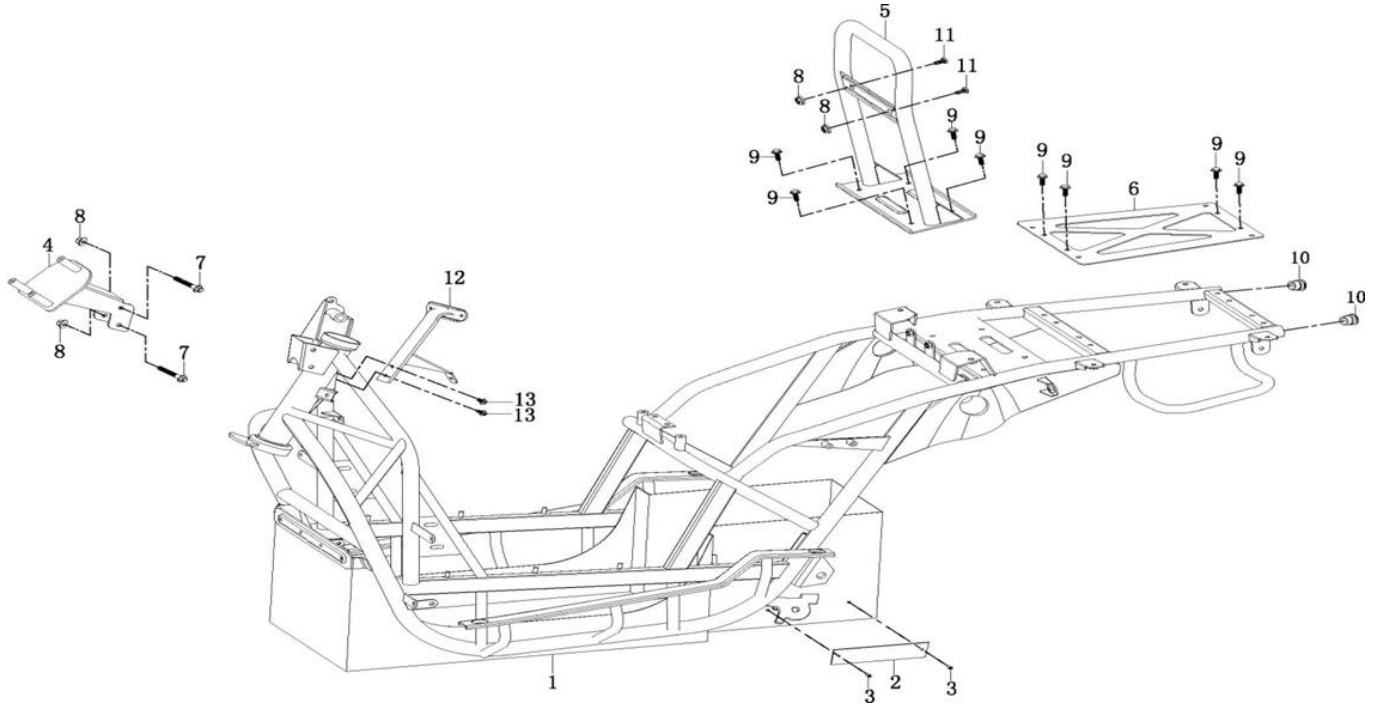
5
11
11
8
8
9
9
9
9
9
9
9
9
6
8
4
7
8
7
12
10
10
13
13
1
3
2
3

FIG. No.	PARTE No.	DESCRIPCIÓN	CANT. VEH.	OBSERVACIÓN
2	EM-10200-VM	Placa De Aluminio Para Vin	1	
4	EM-12480	Kit Soporte Interno, Cesta Frontal	1	
5	EM-12420-D	Soporte Del Respaldo	1	
6	EM-12430-D	Placa De Refuerzo, Caja Posterior	1	
10	EM-53003	Tapa Final, Marco	2	
12	EM-10170	Soporte Frontal	1	

FIG. No.	PARTE No.	DESCRIPCIÓN	CANT. VEH.	OBSERVACIÓN

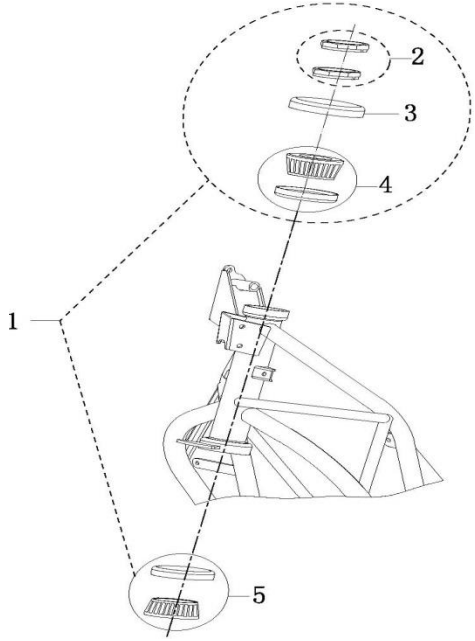

FIG. No.	PARTE No.	DESCRIPCIÓN	CANT. VEH.	OBSERVACIÓN
1	EM-11900-1	Conjunto De Cojinetes, Dirección	1	
2	EM-11907-1	Tuerca De Bloqueo De Dirección	2	
3	EM-11910	Cubierta A Prueba De Polvo	1	
4	EM-11908	Soporte Superior De Cojinete	1	
5	EM-11909	Soporte Inferior De Cojinetes	1	

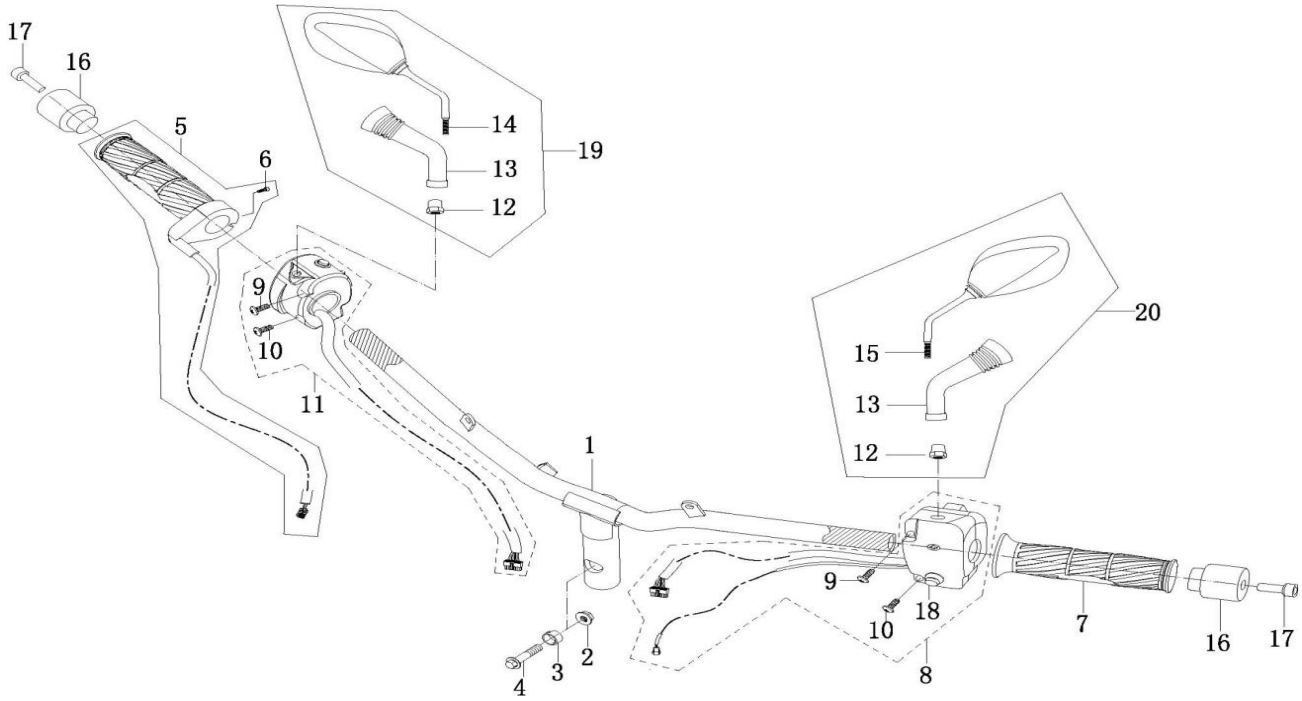
17
16
5
6
14
13
12
19
9
10
11
20
15
13
12
1
9
18
10
7
16
17
8
4
3
2

FIG. No.	PARTE No.	DESCRIPCIÓN	CANT. VEH.	OBSERVACIÓN
1	EM-12900	Manillar	1	
3	EM-12902-1	Buje, Manillar	1	
5	EM-13000-1	Acelerador Con Empuñadura De Goma	1	
7	EM-13100	Agarre De Goma, Izq	1	
8	EM-13200-L1	Interruptor De Manilar Izq	1	
11	EM-13300-DOT	Interruptor De Manilar Der	1	
16	EM-12905	Contrapeso Manilar	2	
18	EM-13600-2	Interruptor De Marcha Atras	1	
19	EM-13500-SV	Conjunto De Espejo Lateral, Der.	1	
20	EM-13400-SV	Conjunto De Espejo Lateral, Izq.	1	

FIG. No.	PARTE No.	DESCRIPCIÓN	CANT. VEH.	OBSERVACIÓN

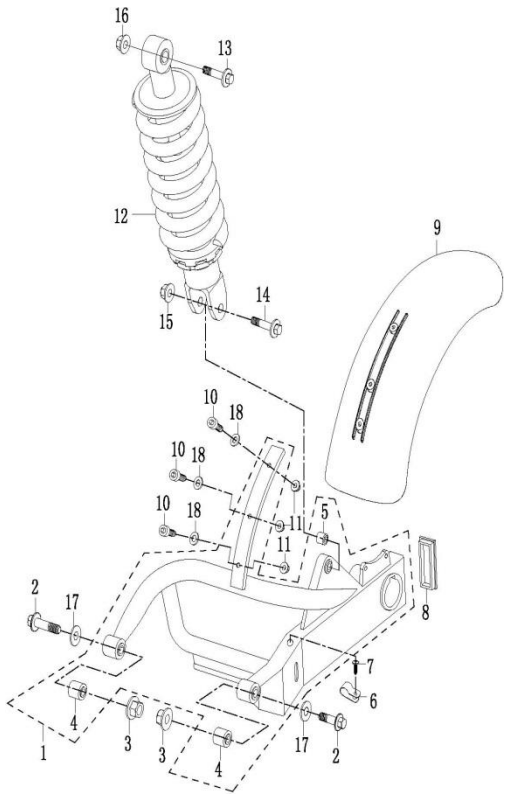

FIG. No.	PARTE No.	DESCRIPCIÓN	CANT. VEH.	OBSERVACIÓN
1	EM-40100-2	Suspension Trasera	1	
4	EM-40101	Buje Suspension Trasera X12 X24 32	2	
5	EM-40112	Buje Amortig. Trasero X8X2020	1	
6	EM-40300-1	Abrazadera, Tubo De Freno Tras X8	1	
8	EM-40500	Cubierta Plastico Suspension Tras.	1	
9	EM-40200	Gancho Porta Bolso	1	
12	EM-40600-2	Suspension Trasera	1	

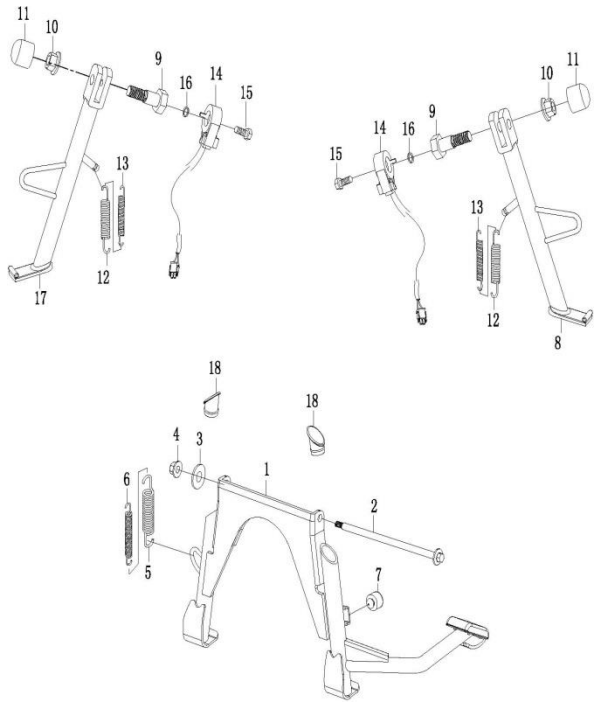

FIG. No.	PARTE No.	DESCRIPCIÓN	CANT. VEH.	OBSERVACIÓN
1	EM-12300-1	Gato Central	1	
2	EM-12301	Eje, Soporte Principal M8X12	1	
5	EM-12400	Resorte, Soporte Ppal X23X3.5130	1	
6	EM-12401	Resorte Interno, Soporte Principal	1	
7	EM-12500-3	Caucho, Soporte Ppal X12X2130	1	
8	EM-12600-DOT	Soporte Lateral Izq	1	
9	EM-12601	Perno Especial M10X18	2	
11	EM-30307-SV	Interruptor De Freno	2	
12	EM-12700	Muelle, Gato Lateral 2.5X100	2	
13	EM-12701	Resorte Interno, Gato Lateral	2	
14	EM-12800	Interruptor, Gato Lateral	2	
17	EM-12600-D1	Gato Lateral Der	1	
18	EM-53004	Junta De Goma	2	

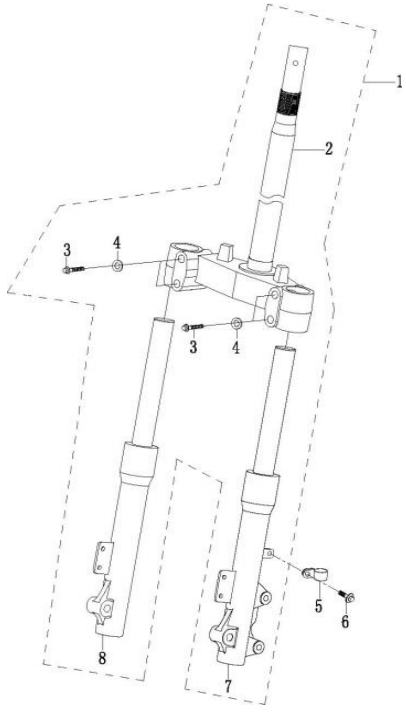

FIG. No.	PARTE No.	DESCRIPCIÓN	CANT. VEH.	OBSERVACIÓN
1	EM-11800-1	Conjunto De Direccion	1	
2	EM-11802-2	Vastago De Direccion	1	
5	EM-12001	Abrazadera, Tubo Freno Del	1	
7	EM-12000-2	Amortiguador Delantero Izquierdo	1	
8	EM-12100-1	Amortiguador Delantero Derecho	1	

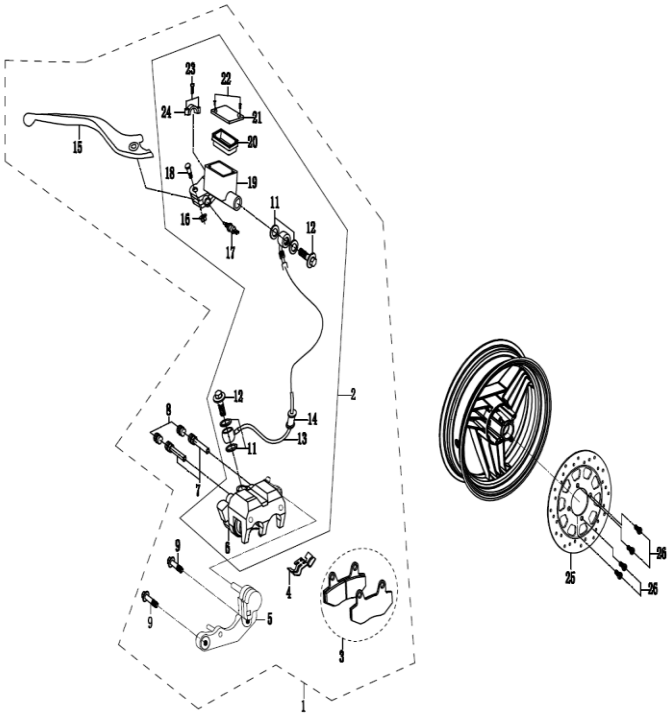

FIG. No.	PARTE No.	DESCRIPCIÓN	CANT. VEH.	OBSERVACIÓN
1	EM-30100-6	Kit Freno Delantero Completo	1	
3	EM-30101-4	Kit Pastas De Freno Delanteras	2	
4	EM-30101-1	Placa De Resorte Freno	1	
5	EM-30131-3	Soporte, Caliper Frontal	1	
6	EM-30102	Caliper Delantero	1	
13	EM-30110-3	Manguera De Freno, Frente	1	
15	EM-30106	Palanca De Freno Delantero	1	
17	EM-30109	Interruptor De Freno	1	
25	EM-30400-1	Disco De Freno Delantero	1	

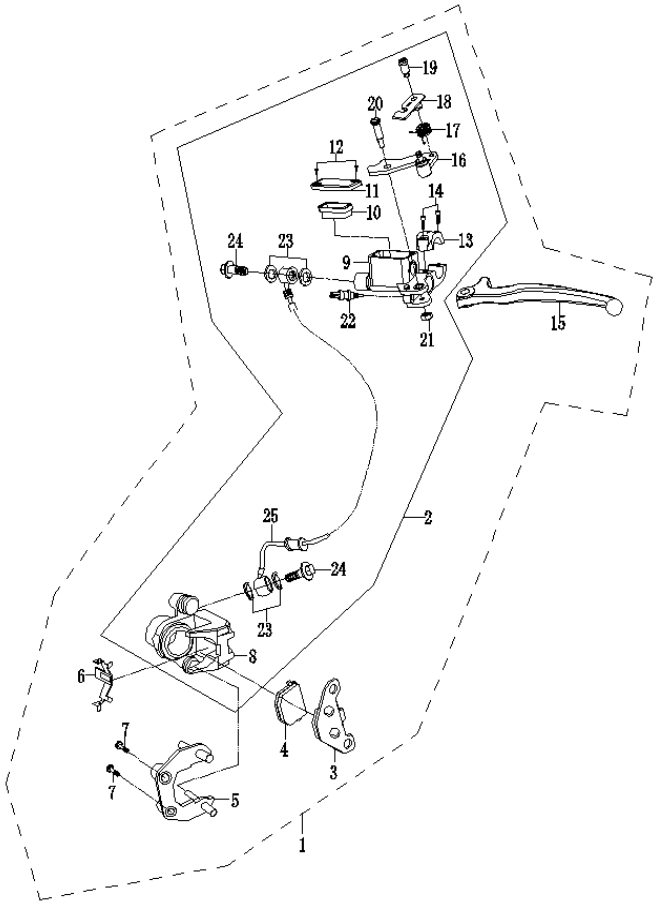

FIG. No.	PARTE No.	DESCRIPCIÓN	CANT. VEH.	OBSERVACIÓN
1	EM-30200-D1	Kit Completo Freno Trasero	1	
3	EM-30134-1	Pastillas Freno Tras. (Exterior)	1	
4	EM-30133-1	Pastillas Freno Tras. (Interior)	1	
5	EM-30240	Soporte, Caliper Trasero	1	
6	EM-30202-1	Muelle De Bloqueo	1	
8	EM-30203	Pinza Trasera	1	
15	EM-30207	Palanca De Freno Izq	1	
22	EM-30109	Interruptor De Freno	1	
25	EM-30210	Manguera De Freno, Trasero	1	

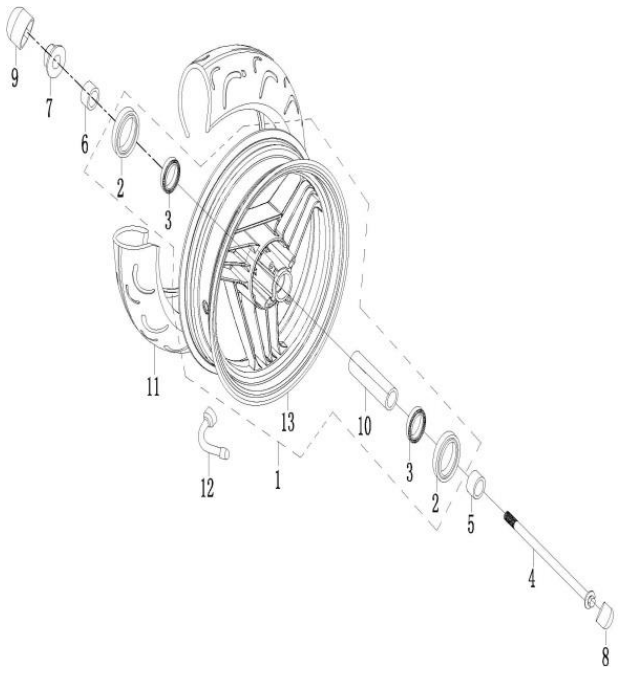

FIG. No.	PARTE No.	DESCRIPCIÓN	CANT. VEH.	OBSERVACIÓN
1	EM-30300-SV	Kit Rin Delantero De Aluminio	1	
2	EM-30301	Junta De Goma, Rueda Delantera	2	
3	3301-A	Rodamiento, Rueda Delantera	2	
4	EM-30303-1	Eje Delantero	1	
5	EM-30304	Buje Izquierdo Eje Delantero	1	
6	EM-30305	Buje Derecho Eje Delantero	1	
8	EM-30307-SV	Interruptor De Freno	1	
9	EM-30308-SV	Cabeza Plastica17#	1	
11	EM-30500	Neumatico, Del Y Tras 130/60-13	1	
12	EM-30600	Valvula, Borde Delantero	1	

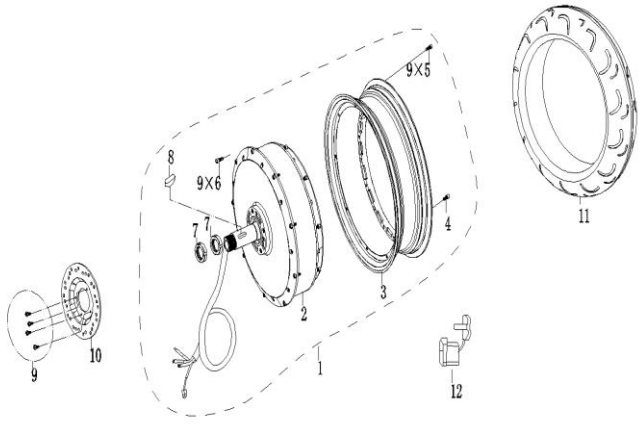

FIG. No.	PARTE No.	DESCRIPCIÓN	CANT. VEH.	OBSERVACIÓN
2	EM-30700-SF	Motor	1	
10	EM-30704	Disco De Freno Trasero	1	
11	EM-30500	Neumatico, Del Y Tras 130/60-13	1	
12	EM-30710	Abrazadera, Linea De Alimentacion	1	

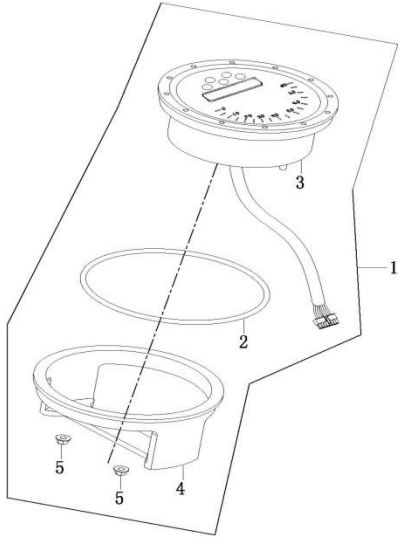

FIG. No.	PARTE No.	DESCRIPCIÓN	CANT. VEH.	OBSERVACIÓN
1	EM-20300-L	Velocimetro Completo	1	

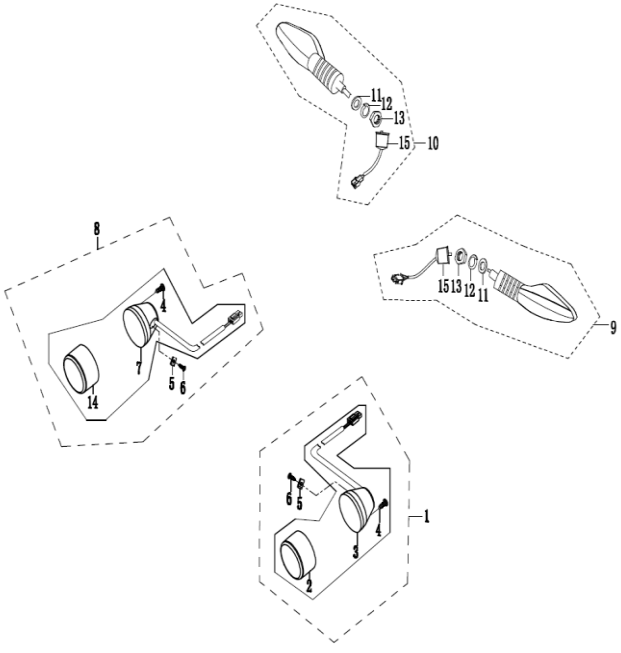

FIG. No.	PARTE No.	DESCRIPCIÓN	CANT. VEH.	OBSERVACIÓN
1	EM-50400-LED	Direccional Izq. Comp Frontal	1	
8	EM-50500-LED	Indicador De Direccion Del (Rh)	1	
9	EM-11300-LED	Bombillo Direccional Tras. Izq	1	
10	EM-11400-LED	Bombillo Direccional Tras. Der	1	

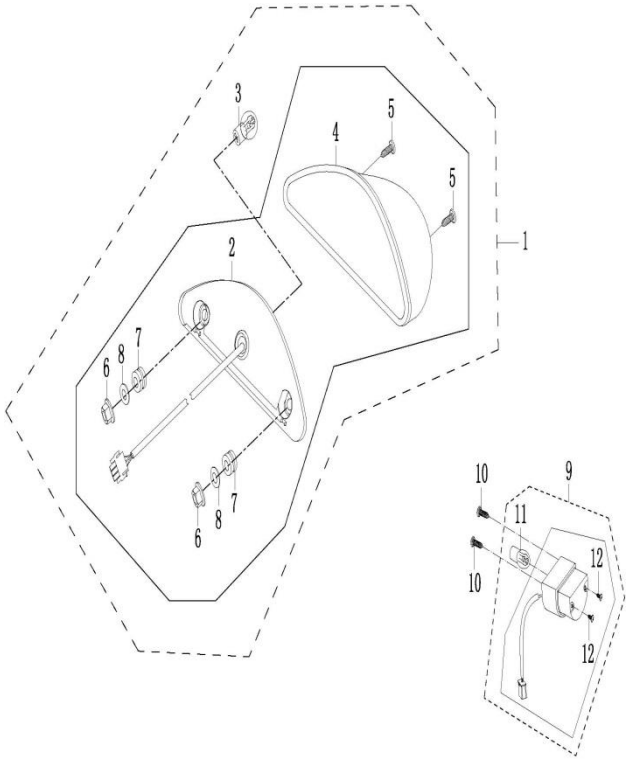

FIG. No.	PARTE No.	DESCRIPCIÓN	CANT. VEH.	OBSERVACIÓN
1	EM-51800	Kit Stop Completo	1	
9	EM-11600-1A	Luz Trasera De La Matricula	1	

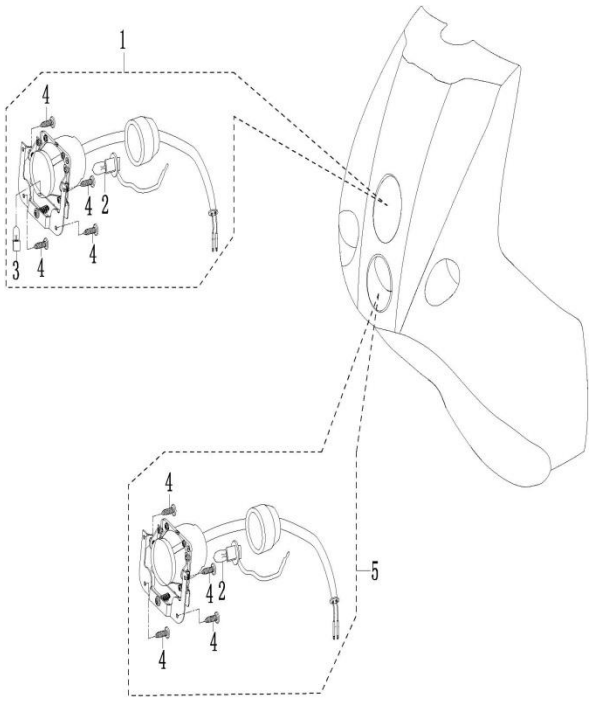

FIG. No.	PARTE No.	DESCRIPCIÓN	CANT. VEH.	OBSERVACIÓN
1	EM-50200	Kit Completo Farola E-Cargo 11031316	1	
5	EM-50300	Kit De Luces Bajas Ecargo 11031316	1	

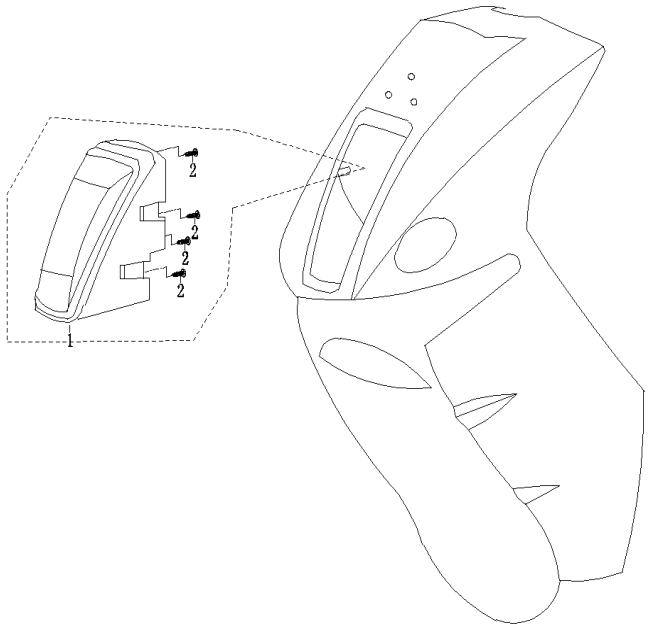

FIG. No.	PARTE No.	DESCRIPCIÓN	CANT. VEH.	OBSERVACIÓN
1	EM-50200-M217	Kit Completo Luz Baja	1	

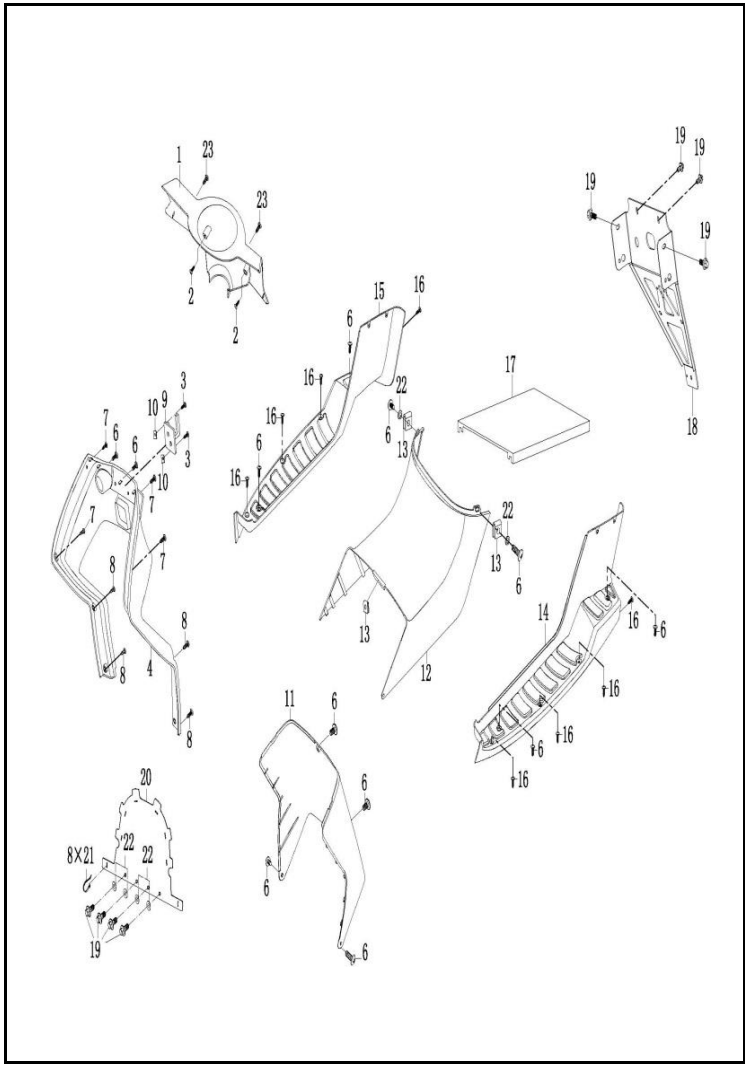

FIG. No.	PARTE No.	DESCRIPCIÓN	CANT. VEH.	OBSERVACIÓN
1	EM-20100	Cubierta Del Velocimetro (Pp)	1	
4	EM-50600	Cubierta Delantera	1	
9	EM-50700	Gancho (Pp)	1	
11	EM-50800	Cubierta Superior (Pp)	1	
12	EM-50900	Cubierta Central (Pp)	1	
14	EM-51100	Reposapies, Izquierda (Pp)	1	
15	EM-51200	Reposapies, A La Derecha (Pp)	1	
18	EM-10701	Soporte, Luz Trasera	1	
20	EM-12270	Placa Impermeable Frontal	1	
21	EM-90804	Abrazadera	8	

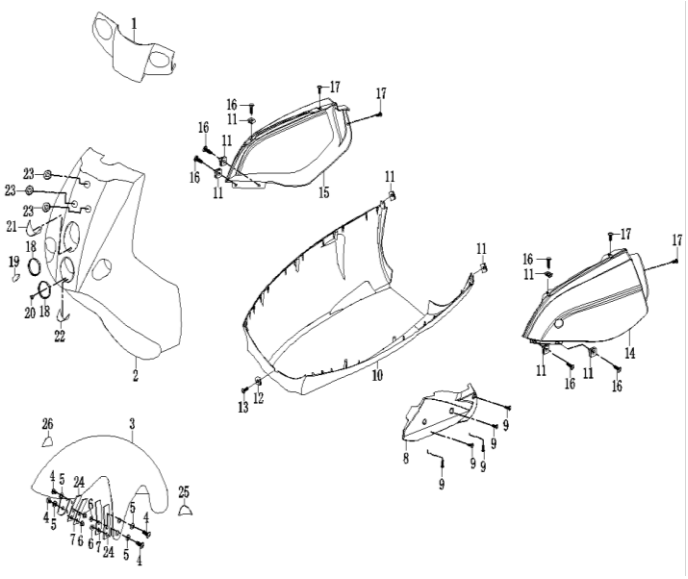

FIG. No.	PARTE No.	DESCRIPCIÓN	CANT. VEH.	OBSERVACIÓN
1	EM-20700	Cubierta Superior Frontal (Abs)	1	
2	EM-50170-D	Cubierta Frontal (Abs)	1	
3	EM-12280	Guardabarros Delantero (Abs)	1	
7	EM-12203	Soporte, Guardabarros Delantero	2	
8	EM-40470-SV	Cub. Lateral Horquilla Tras Abs	1	
10	EM-51070	Piso Inferior (Abs)	1	
14	EM-51370-D	Escudo Lateral Izquierdo (Abs)	1	
15	EM-51470-D	Escudo Lateral, Derecho (Abs)	1	

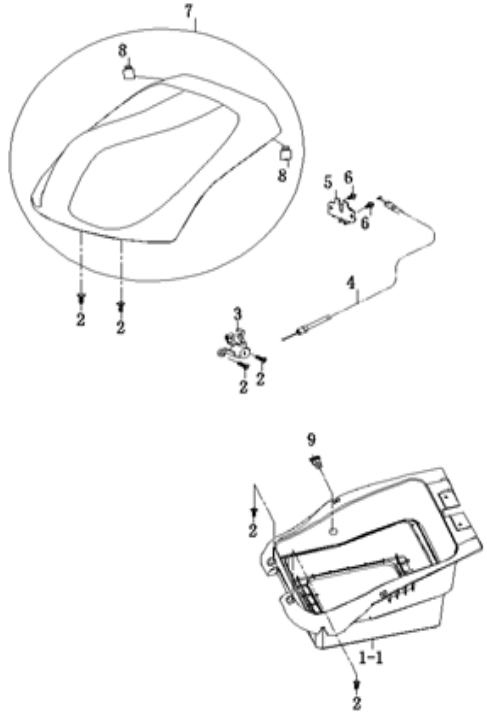

FIG. No.	PARTE No.	DESCRIPCIÓN	CANT. VEH.	OBSERVACIÓN
1	EM-52000-L	Canastilla	1	
4	EM-10407-1	Cable, Bloqueo De Asiento	1	
5	EM-10408-1	Bloqueo De Asiento	1	
7	EM-51900-D	Asiento	1	
8	EM-51901-D	Tope De Goma	2	

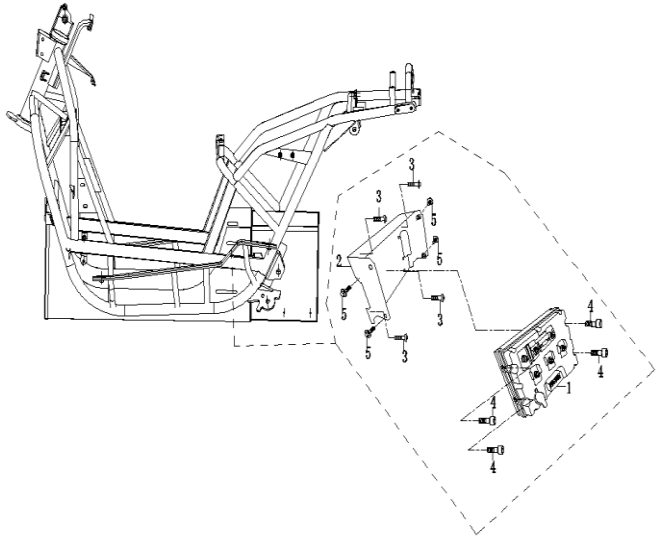

FIG. No.	PARTE No.	DESCRIPCIÓN	CANT. VEH.	OBSERVACIÓN
1	EM-60200-L	Controlador	1	
2	EM-60250-2	Placa De Montaje, Controlador	1	

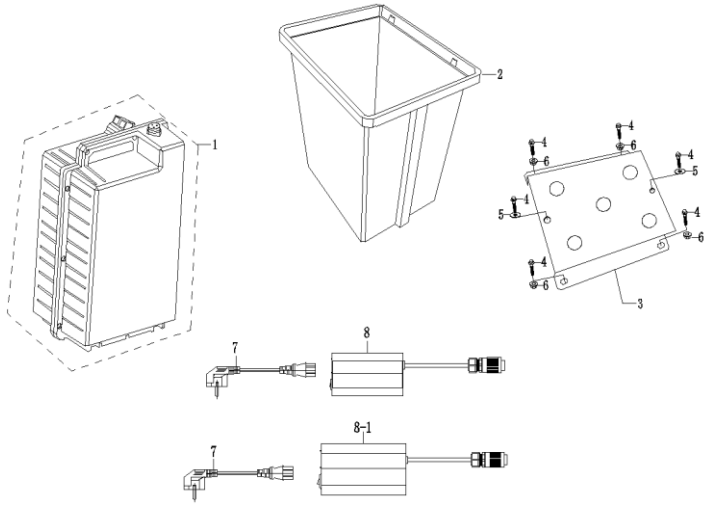

FIG. No.	PARTE No.	DESCRIPCIÓN	CANT. VEH.	OBSERVACIÓN
1	EM-60400-7240	Bateria De Litio (72V40Ah)	1	
2	ES6-1104006	Caja De La Bateria, Exterior	1	
3	EM-14200	Placa Fija, Caja De La Bateria	1	
5	EM-54001	Placa, Caja Trasera	2	
8	EM-60700-L2	Cargador 72V8A	1	

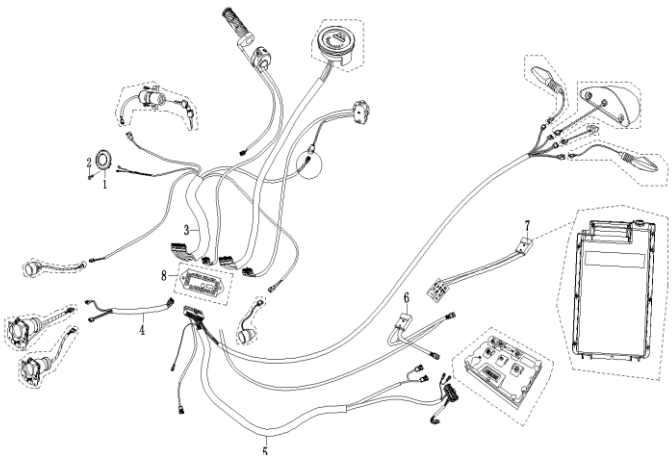

FIG. No.	PARTE No.	DESCRIPCIÓN	CANT. VEH.	OBSERVACIÓN
1	EM-10300	Pito	1	
3	EM-70101-L5	Ramal Placa Pcb Controlador Y Stop	1	
4	EM-70102-L5	Ramal Indicadores Frontales, Dc	1	
5	EM-70103-L5	Ramal Farola, Freno Y Reversa	1	
6	EM-70104-L5	Ramal Placa Pcb Y Controlador	1	
7	EM-70105-L5	Cable De Conexion,Alimentacion	1	

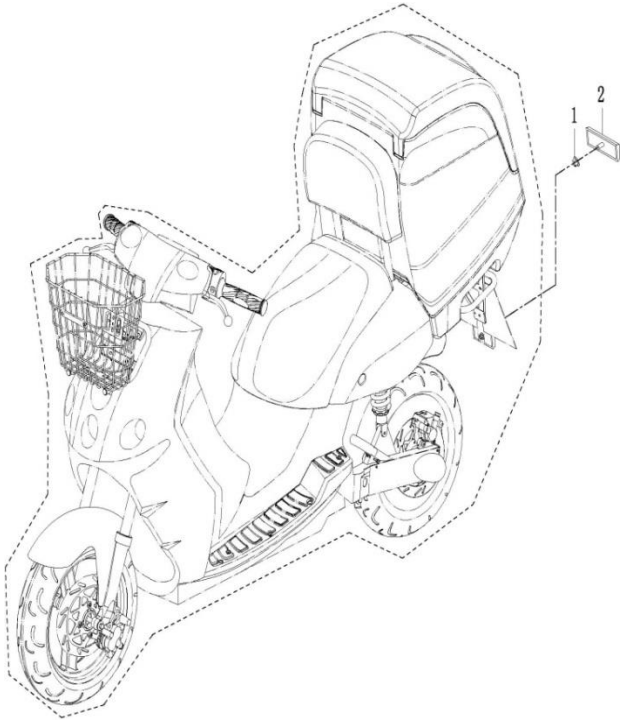

FIG. No.	PARTE No.	DESCRIPCIÓN	CANT. VEH.	OBSERVACIÓN
2	EM-11700	Reflector Trasero	1	

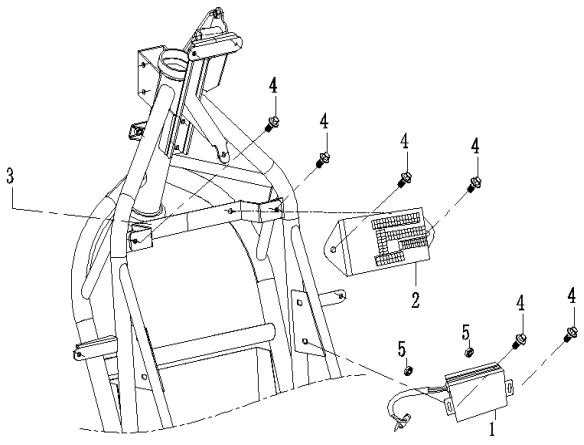

FIG. No.	PARTE No.	DESCRIPCIÓN	CANT. VEH.	OBSERVACIÓN
1	EM-10500-L	Convertidor Dc Dc	1	
2	ES6-1813000	Montaje De Placa De Pcb	1	
3	EM-10157-1	Soporte De Montaje, Placa Pcb	1	

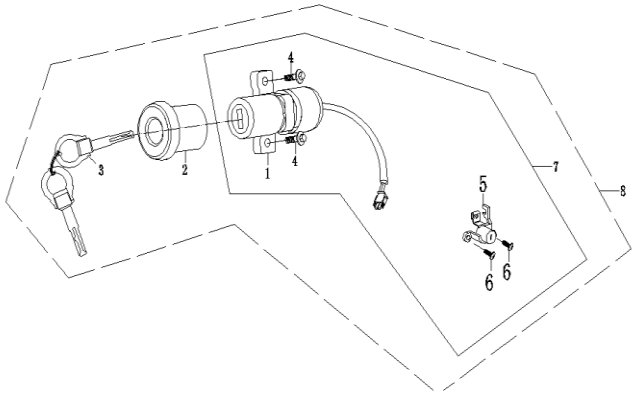

FIG. No.	PARTE No.	DESCRIPCIÓN	CANT. VEH.	OBSERVACIÓN
8	EM-10400-L	Kit Nterruptor De Encendido	1	

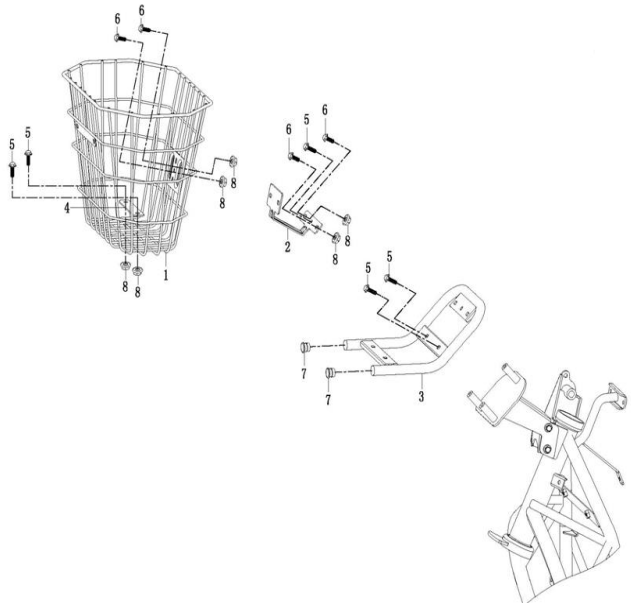

FIG. No.	PARTE No.	DESCRIPCIÓN	CANT. VEH.	OBSERVACIÓN
1	EM-12490	Cesta Frontal	1	
2	EM-12440-D	Soporte De Union, Cesta Frontal	1	
3	EM-12410-D	Conjunto De Soporte, Cesta Frontal	1	
4	EM-12471-D	Pieza Fija, Cesta Frontal	1	
7	EM-53002	Tapa Soporte De Cesta Del	2	

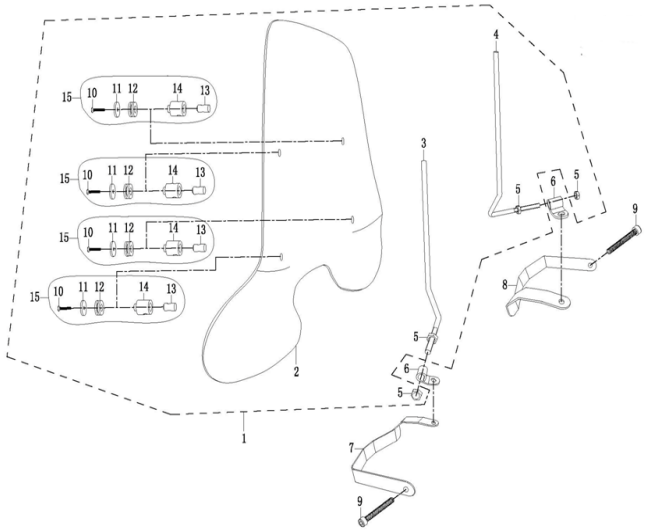

FIG. No.	PARTE No.	DESCRIPCIÓN	CANT. VEH.	OBSERVACIÓN
1	EM-52510-D	Conjunto De Parabrisas Delantero	1	
2	EM-52521-D	Parabrisas Delantero 11031451	1	
3	EM-52511-D	Soporte, Izquierda	1	
4	EM-52512-D	Soporte Derecha	1	
6	EM-52516-D	Placa De Montaje, Soporte	2	
15	EM-52513-D	Kit De Fijacion, Soporte	4	

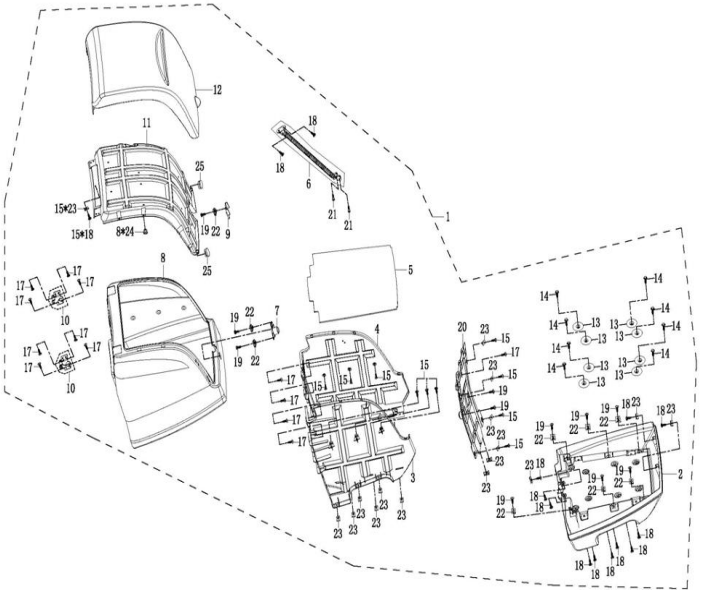

FIG. No.	PARTE No.	DESCRIPCIÓN	CANT. VEH.	OBSERVACIÓN
1	EM-54000-D	Caja Trasera	1	
13	EM-54001	Placa, Caja Trasera	8	

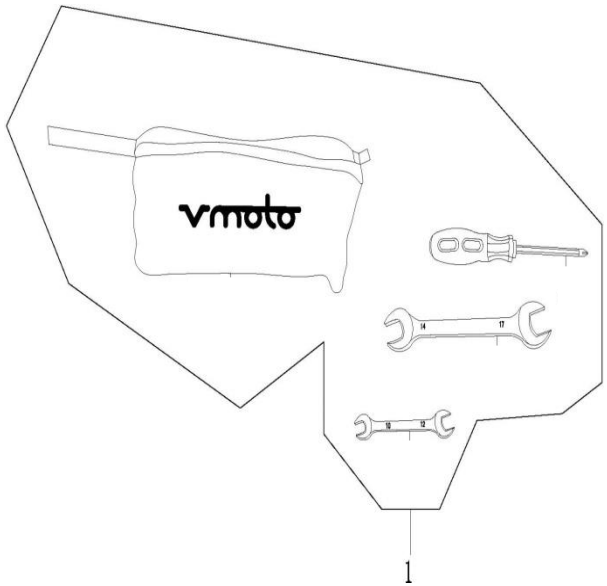

FIG. No.	PARTE No.	DESCRIPCIÓN	CANT. VEH.	OBSERVACIÓN
1	EM-90100	Estuche Herramientas	1	

auteco mobility