STÄRKER®

STAR-K

CATÁLOGO DE PARTES

auteco® electric

PREFACIO

Es nuestro placer presentarles a ustedes el Catálogo de Partes.

Este Catálogo ha sido especialmente diseñado para ayudarle en la selección de las partes correctas con el fin de mantener el vehículo en las mejores condiciones.

Los repuestos originales están sujetos a un exigente estándar de control de calidad, por lo tanto es necesario que usted sólo use repuestos originales.

En nuestro constante esfuerzo para mejorar la eficiencia y desempeño de su vehículo, las especificaciones, diagramas y número de partes pueden cambiar sin previo aviso. Consecuentemente las descripciones de los repuestos en este Catálogopueden no ser las finales y definitivas.

Las alteraciones y modificaciones que ocurren en la impresión de este Catálogo, serán informadas a nuestra red, a través de circulares de Servicio o en nuestra página web: www.autecomobility.com accediendo al link repuestos. Es requisito que usted actualice su Catálogo y haga las correcciones necesarias, una vez reciba dichas circulares. Lo anterior le asegurará un rápido y adecuado despacho de sus partes, pues las órdenes están siendo diligenciadas con las referencias más actualizadas.

En caso de necesitar asistencia técnica, comunicarse con el Distribuidor Autorizado o llamar al Departamento de ServiciosAuteco.

FIGURA N° 1: MANUBRIO – COMANDOS

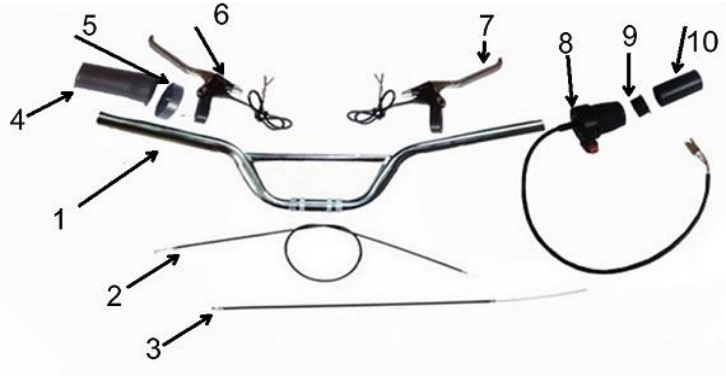

FIG. No.	PARTE N°	DESCRIPCIÓN	CANT.	OBSERVACIÓN
1	HP110EA0301	Manubrio	1	
2	HP110EA0302	Cable Freno Trasero	1	
3	HP110EA0303	Cable Freno Delantero	1	
4	HP110EA0304	Manilar Izquierdo	1	
5	HP110EA0305	Soporte Manilar Izquierdo	1	
6	HP110EA0306	Leva Freno Izquierda	1	
	HP110EA0306-1	Cable Freno Izquierdo	1	
7	HP110EA0307	Leva Freno Derecha	1	
	HP110EA0307-1	Cable Freno Derecho	1	
8	HP110EA0308	Acelerador	1	
9	HP110EA0309	Espaciador	1	
10	HP110EA0310	Manilar Derecho	1	

FIGURA N° 2: SUSPENSIÓN DELANTERA

FIG. No.	PARTE N°	DESCRIPCIÓN	CANT.	OBSERVACIÓN
	HP110EA0401-1	Pastillas De Freno	1	
2	HP110EA0402	Suspension Delantera Izquierda	1	
3	HP110EA0403	Tapón Suspensión	1	
4	HP110EA0404	Abrazadera Inferior Manubrio	1	
5	HP110EA0405	Abrazadera Superior Manubrio	1	
6	HP110EA0406	Soporte Suspensión Superior	1	
7	HP110EA0011	Protector Suspensión Derecha	1	
8	HP110EA0408	Soporte Suspensión Inferior	1	
9	HP110EA0409	Suspension Delantera Derecha	1	
10	HP110EA0410	Tornillo M6X16	1	
11	HP110EA0411	Arandela D6	1	
12	HP110EA0412	Perno M6X25	1	
13	HP110EA0413	Eje Rueda Delantera	1	
14	HP110EA0414	Tuerca M10	1	
15	HP110EA0001	Protector Suspensión Izquierda	1	

FIGURA N° 3: RUEDA DELANTERA

FIG. No.	PARTE N°	DESCRIPCIÓN	CANT.	OBSERVACIÓN
1	HP110EA0501	Neumático	1	
2	HP110EA0502	Tapa Válvula Llanta	1	
3	HP110EA0503	LLANTA 10x2.5	1	
4	HP110EA0504	Eje Central	1	
6	HP110EA0413	Eje Rueda Delantera	1	
7	HP110EA0414	Tuerca M10	1	
8	HP110EA0508	Disco De Freno	1	
9	HP110EA0509	Rodamiento 6001RS	1	
10	HP110EA0510	Set Buje Espaciador Llanta	1	
11	HP110EA0511	Rin Delantero-Trasero	1	

FIGURA N° 4: PARTES CHASIS

FIG. No.	PARTE N°	DESCRIPCIÓN	CANT.	OBSERVACIÓN
3	HP110EA0103	Reposapies	1	SET
4	HP110EA0104	Tornillos Y Tuercas Reposapies	1	
5	HP110EA0105	Resorte Soporte Lateral	1	
6	HP110EA0106	Soporte Lateral	1	
7	HP110EA0107	Correa Batería	1	
8	HP110EA0108	Espaciador	1	
9	HP110EA0109	Rodamientos Dirección	1	

FIGURA N° 5: BRAZO OSCILANTE – AMORTIGUADOR TRASERO

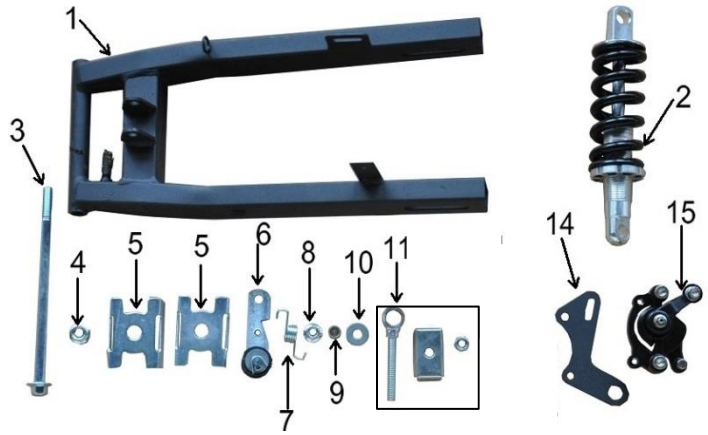

FIG. No.	PARTE N°	DESCRIPCIÓN	CANT.	OBSERVACIÓN
1	HP110EA0201	Brazo Oscilante	1	
2	HP110EA0102	Amortiguador Trasero	1	
3	HP110EA0203	Eje Brazo Oscilante	1	
4	HP110EA0204	Tuerca	1	
5	HP110EA0205	Platina Lateral Brazo Oscilante	2	
6	HP110EA0206	Tensor De Cadena	1	
7	HP110EA0207	Resorte Tensor Cadena	1	
8	HP110EA0208	Tuerca Tensor Cadena	1	
9	HP110EA0209	Buje Tensor Cadena	1	
10	HP110EA0210	Arandela Tensor Cadena	1	
11	HP110EA0211	Tensor Cadena	2	
14	HP110EA0214	Soporte Caliper Trasero	1	
15	HP110EA0215	Caliper Trasero	1	

FIGURA N° 6: RUEDA TRASERA

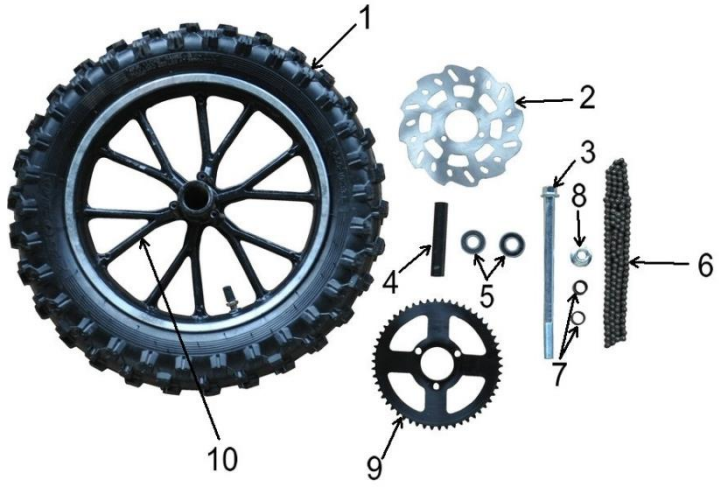

FIG. No.	PARTE N°	DESCRIPCIÓN	CANT.	OBSERVACIÓN
1	HP110EA0503	Llanta 10x2.5	1	
2	HP110EA0508	Disco De Freno	1	
3	HP110EA0603	Eje Rueda Trasera	1	
4	HP110EA0604	Spaciador Rueda Trasera	1	
5	HP110EA0605	Rodamiento	1	
6	HP110EA0606	Cadena	1	
7	HP110EA0510	Set Buje Espaciador Llanta	1	
8	HP110EA0608	Tuerca M10	1	
9	HP110EA0609	Sprocket Trasero	1	
10	HP110EA0511	Rin Delantero-Trasero	1	
11	HP110EA0611	Neumático	1	

FIGURA N° 7: CUBIERTAS PLÁSTICAS

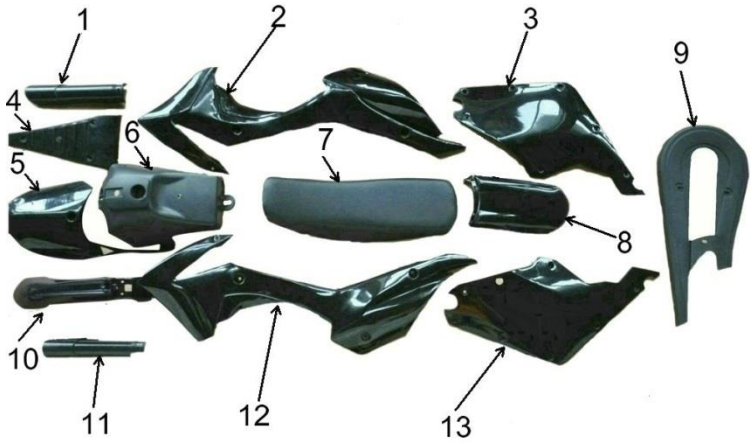

FIG. No.	PARTE N°	DESCRIPCIÓN	CANT.	OBSERVACIÓN
1	HP110EA0001	Protector Suspensión Izquierda	1	
2	HP110EA0002	Cubierta Lateral Izquierda	1	
3	HP110EA0003	Cubierta Batería Izquierda	1	
4	HP110EA0004	Cubierta Frontal Bateria	1	
5	HP110EA0005	Cubierta Placa	1	
6	HP110EA0006	Cubierta Tanque	1	
7	HP110EA0007	Sillín	1	
8	HP110EA0008	Cubierta Superior Stop	1	
9	HP110EA0009	Cubierta Cadena	1	
10	HP110EA0010	Guardabarro Delantero	1	
11	HP110EA0011	Protector Suspensión Derecha	1	
12	HP110EA0012	Cubierta Lateral Derecha	1	
13	HP110EA0013	Cubierta Batería Derecha	1	

FIGURA N° 8: PARTES ELÉCTRICAS

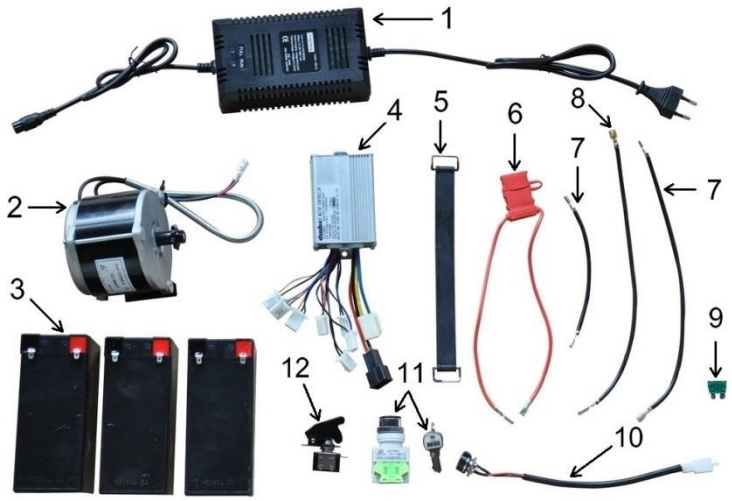

FIG. No.	PARTE N°	DESCRIPCIÓN	CANT.	OBSERVACIÓN
1	HP110EA0701	Cargador 36v	1	
2	HP110EA0704	Motor 500w 36v	1	
3	HP110EA0705	Set Batería X3 12v 9ah	1	
4	HP110EA0708	Controlador	1	
5	HP110EA0709	Correa Batería	1	
6	HP110EA0710	Ramal Fusible	1	
7	HP110EA0711	Cable	1	
8	HP110EA0712	Cable	1	
9	HP110EA0713	Fusible	1	
10	HP110EA0714	Puerto De Carga	1	
11	HP110EA0715	Switch Principal	1	
12	HP110EA0716	Interruptor Encendido	1	

FIGURA N° 9: CALCOMANÍAS

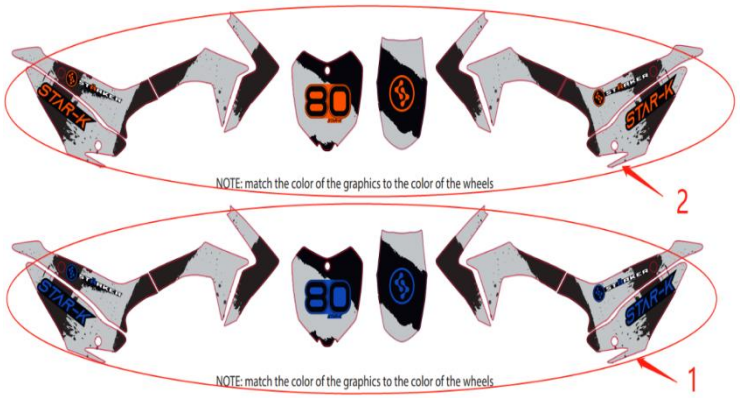

FIG. No.	PARTE N°	DESCRIPCIÓN	CANT.	OBSERVACIÓN
1	HP110EA0014-1	Kit Calcomanías Color Azul	1	
2	HP110EA0014-2	Kit Calcomanías Color Naranja	1	

www.autecomobility.com
Línea gratuita nacional: 01 8000 413 812
Email: contactanos@autecomobility.com