SUPER SOCO

CUmini

CATÁLOGO DE PARTES

auteco mobility

PREFACIO

Es nuestro placer presentarles a ustedes el Catálogo de Partes.

Este Catálogo ha sido especialmente diseñado para ayudarle en la selección de las partes correctas con el fin de mantener el vehículo en las mejores condiciones.

Los repuestos originales están sujetos a un exigente estándar de control de calidad, por lo tanto es necesario que usted sólo use repuestos originales.

En nuestro constante esfuerzo para mejorar la eficiencia y desempeño de su vehículo, las especificaciones, diagramas y número de partes pueden cambiar sin previo aviso. Consecuentemente las descripciones de los repuestos en este Catálogo pueden no ser las finales y definitivas.

Las alteraciones y modificaciones que ocurren en la impresión de este Catálogo, serán informadas a nuestra red, a través de circulares de Servicio o en nuestra página web: www.autecomobility.com accediendo al link repuestos. Es requisito que usted actualice su Catálogo y haga las correcciones necesarias, una vez reciba dichas circulares. Lo anterior le asegurará un rápido y adecuado despacho de sus partes, pues las órdenes están siendo diligenciadas con las referencias más actualizadas.

En caso de necesitar asistencia técnica, comunicarse con el Distribuidor Autorizado o llamar al Departamento de Servicios Auteco Mobility.

FIGURA N° 1: VELOCÍMETRO - CUBIERTA VELOCÍMETRO

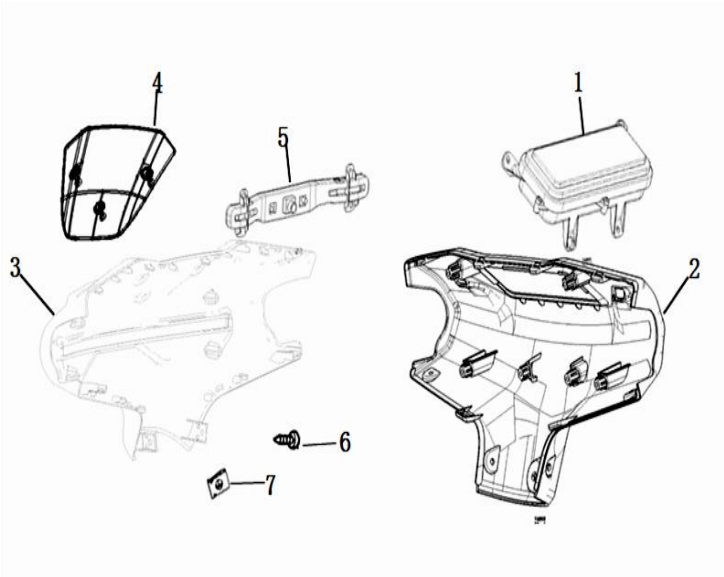

FIG. No.	PARTE N°	DESCRIPCIÓN	CANT.	OBSERVACIÓN
1	11068484	Velocímetro	1	
2	11068653	Cubierta Manubrio Trasera	1	
3	11073998	Cubierta Frontal Manubrio Negra	1	
4	11068654	Visor	1	
5	11068655	Luz DRL	1	
6	11029037	Tornillo 4X12	17	
7	11029017	Tuerca M4	4	

FIGURA N° 2: MANUBRIO - COMANDOS - ESPEJOS

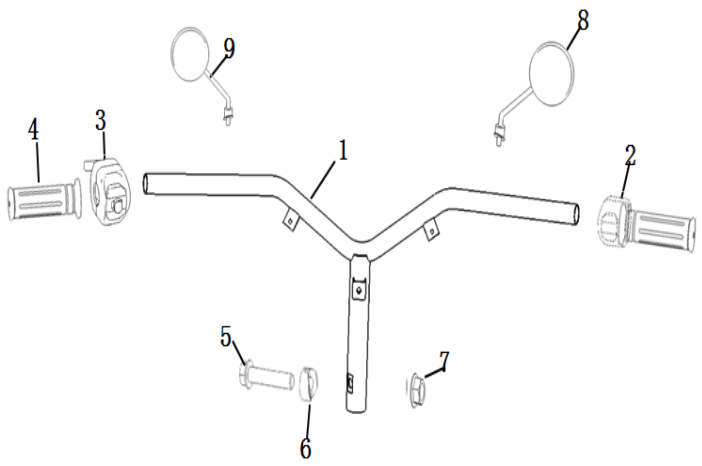

FIG. No.	PARTE N°	DESCRIPCIÓN	CANT.	OBSERVACIÓN
1	11068656	Manubrio	1	
2	11068657	Comando Luces Derecho	1	
3	11073987	Comando Luces Izquierdo	1	
4	11068659	Manillar Izquierdo	1	
5	11057498	Tornillo 10X45	1	
6	11057433	Buje	1	
7	11057494	Tuerca M10	1	
8	11068660	Espejo Derecho	1	
9	11068661	Espejo Izquierdo	1	

FIGURA N° 3: CUBIERTA FRONTAL

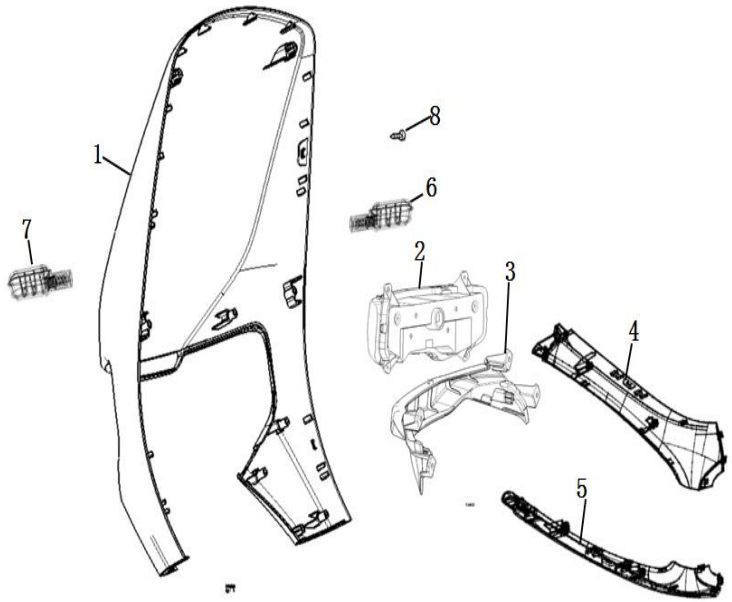

FIG. No.	PARTE N°	DESCRIPCIÓN	CANT.	OBSERVACIÓN
1	11073997	Cubierta Frontal - Roja	1	
	11073995	Cubierta Frontal - Blanca	1	
	11073996	Cubierta Frontal - Gris Oscuro	1	
2	11074029	Farola	1	
3	11074000	Cubierta Inferior Farola	1	
4	11074007	Cubierta Lat Front Der - Roja	1	
	11074005	Cubierta Lat Front Der - Blanca	1	
	11074006	Cubierta Lat Front Der - Gris Oscur	1	
5	11074010	Cubierta Lat Front Izq - Roja	1	
	11074008	Cubierta Lat Front Izq - Blanca	1	
	11074009	Cubierta Lat Front Izq - Gris Oscuro	1	
6	11057389	Direccional Del. Izq-Tras. Izq.	1	
7	11057388	Direccional Del. Der-Tras. Der.	1	
8	11029037	Tornillo 4X12	8	

FIGURA N° 4: CUBIERTAS LATERALES INFERIORES

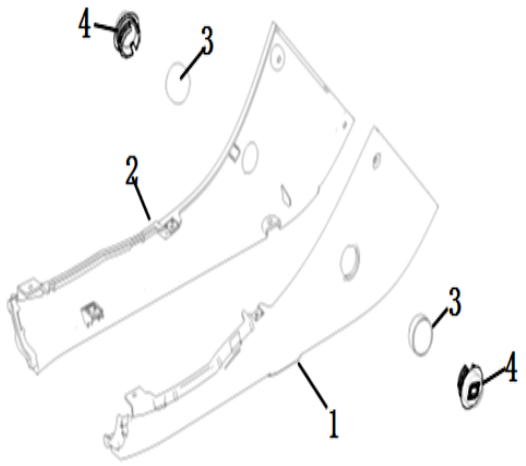

FIG. No.	PARTE N°	DESCRIPCIÓN	CANT.	OBSERVACIÓN
1	11073994	Cubierta Cen Lat Inf Izq	1	Roja
	11073992	Cubierta Cen Lat Inf Izq	1	Blanca
	11073993	Cubierta Cen Lat Inf Izq	1	Gris Oscuro
2	11073991	Cubierta Cen Lat Inf Der	1	Roja
	11073989	Cubierta Cen Lat Inf Der	1	Blanca
	11073990	Cubierta Cen Lat Inf Der	1	Gris Oscuro
3	11039945	Antivibrante Anterior	2	
4	11033589	Tapón Reposapie	2	

FIGURA N° 5: PANEL FRONTAL

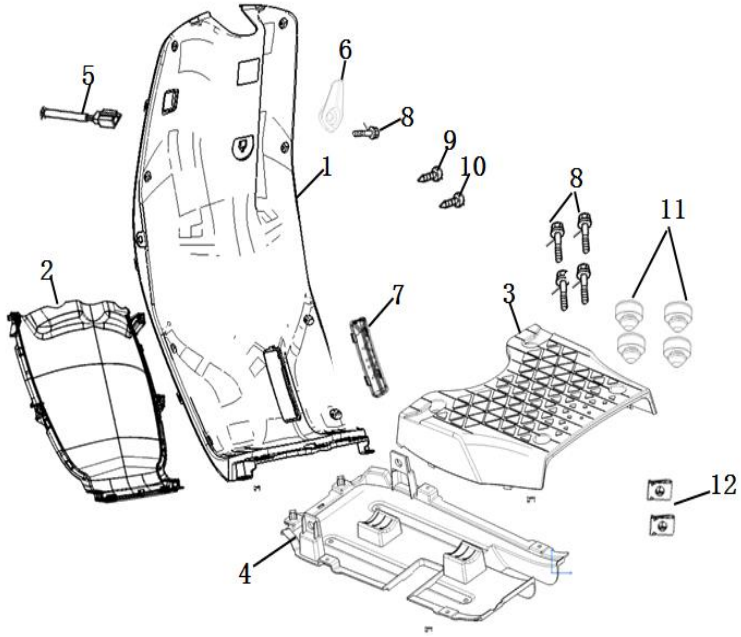

FIG. No.	PARTE N°	DESCRIPCIÓN	CANT.	OBSERVACIÓN
1	11074036	Panel Frontal	1	
2	11074001	Cubierta Inferior Frontal	1	
3	11074040	Piso Reposapies	1	
4	11073999	Cubierta Inferior	1	
5	11057397	Puerto De Carga Usb	1	
6	11057473	Gancho Carenaje Frontal Interno	1	
7	11074045	Tapa Número De Chasis	1	
8	11057579	Tornillo 6 Mm.	5	
9	11029039	Tornillo 4X12	2	
10	11029037	Tornillo 4X12	2	
11	11039945	Antivibrante Anterior 11033589	4	
12	11029017	Tuerca M4	2	

FIGURA N° 6: CUBIERTA CENTRAL

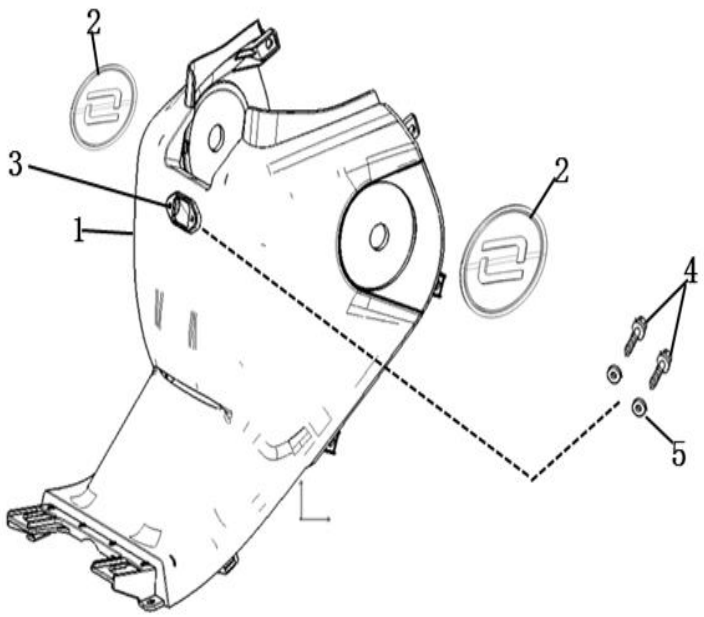

FIG. No.	PARTE N°	DESCRIPCIÓN	CANT.	OBSERVACIÓN
1	11068662	Cubierta Central	1	
2	11033679	Emblema	2	
3	11068663	Toma De Carga	1	
4	11068009	Tornillo Phillips 4X12	2	
5	11067972	Tuerca M4	2	

FIGURA N° 7: CUBIERTAS LATERALES

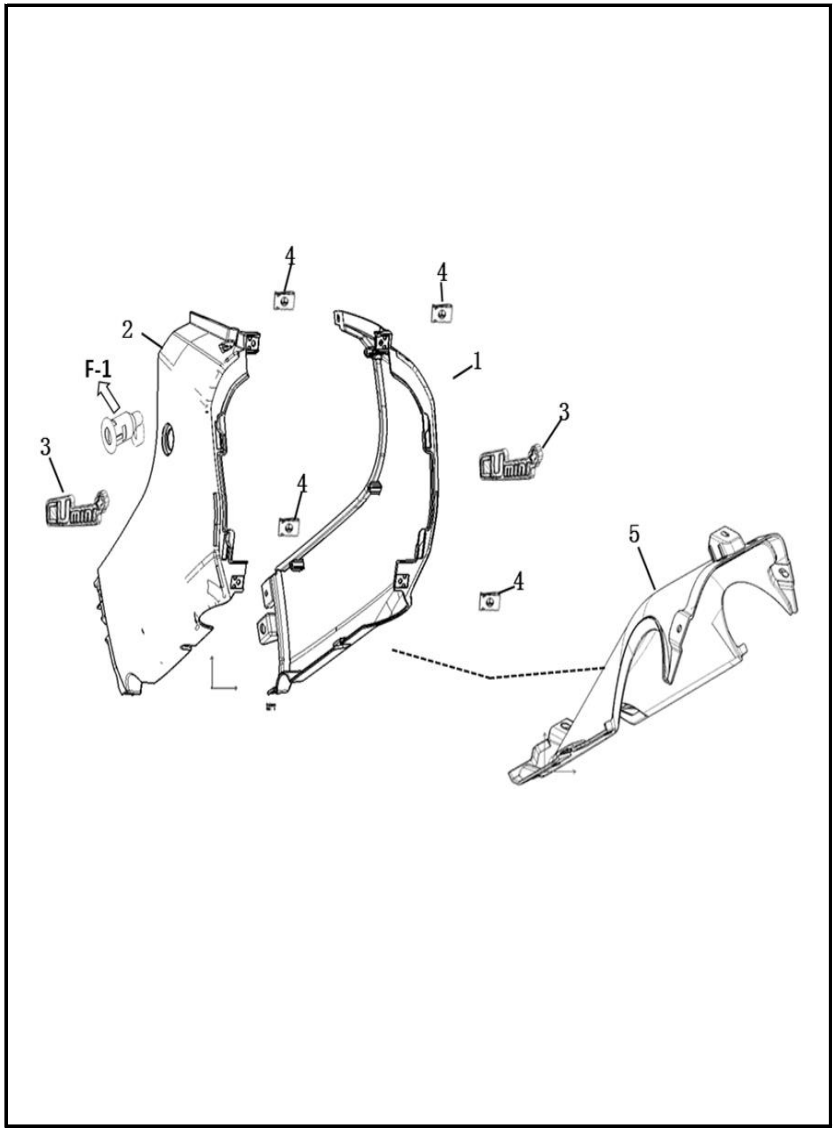

FIG. No.	PARTE N°	DESCRIPCIÓN	CANT.	OBSERVACIÓN
1	11074004	Cubierta Lat Der - Roja	1	
	11074002	Cubierta Lat Der - Blanca	1	
	11074003	Cubierta Lat Der - Gris Oscuro	1	
2	11074013	Cubierta Lat Izq - Roja	1	
	11074011	Cubierta Lat Izq - Blanca	1	
	11074012	Cubierta Lat Izq - Gris Oscuro	1	
3	11074028	Emblema Cumini	2	
4	11029017	Tuerca M4	4	
5	11074022	Cubierta Trasera	1	

FIGURA N° 8: CUBIERTA TRASERA - STOP

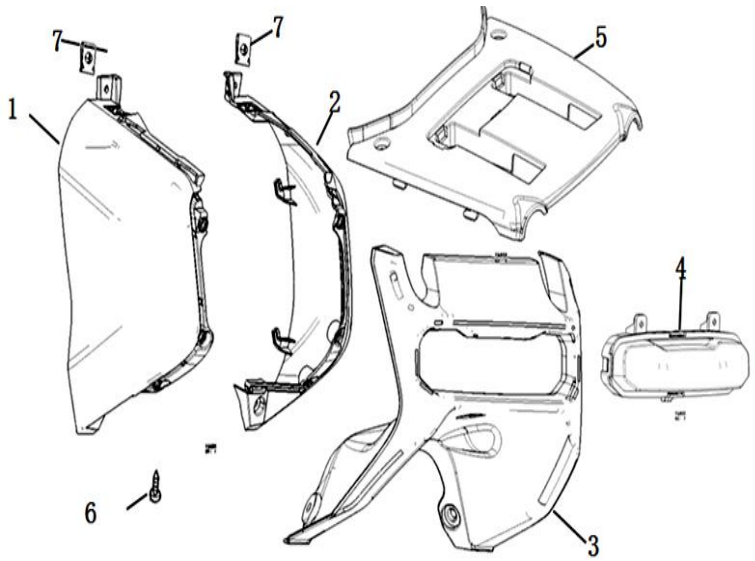

FIG. No.	PARTE N°	DESCRIPCIÓN	CANT.	OBSERVACIÓN
1	11074021	Cubierta Tras Izq - Roja	1	
	11074019	Cubierta Tras Izq - Blanca	1	
	11074020	Cubierta Tras Izq - Gris Oscuro	1	
2	11074018	Cubierta Tras Der - Roja	1	
	11074016	Cubierta Tras Der - Blanca	1	
	11074017	Cubierta Tras Der - Gris Oscuro	1	
3	11074014	Cubierta Stop	1	
4	11074046	Tapa Stop	1	
5	11074015	Cubierta Superior Stop	1	
6	11029037	Tornillo 4X12	10	
7	11029017	Tuerca M4	2	

FIGURA N° 8: CAJA GAUNTERA - SILLÍN

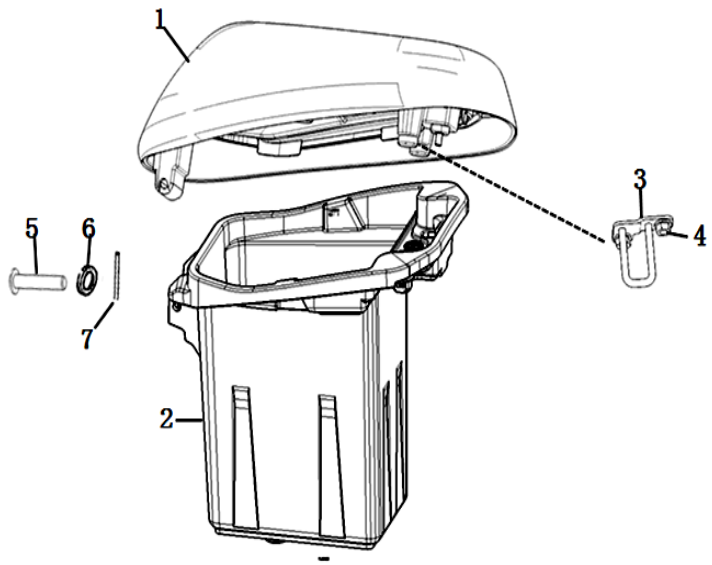

FIG. No.	PARTE N°	DESCRIPCIÓN	CANT.	OBSERVACIÓN
1	11068664	Sillín	1	
2	11068665	Caja Guantera	1	
3	11068666	Gancho De Bloqueo	1	
4	11011709	Kym Tuerca 6 Mm	2	
5	11057463	Pasador Sillin Delantero	1	
6	11011767	Arandela	1	
7	11068017	Pin 1.6 * 18	1	

FIGURA N° 9: BATERÍA

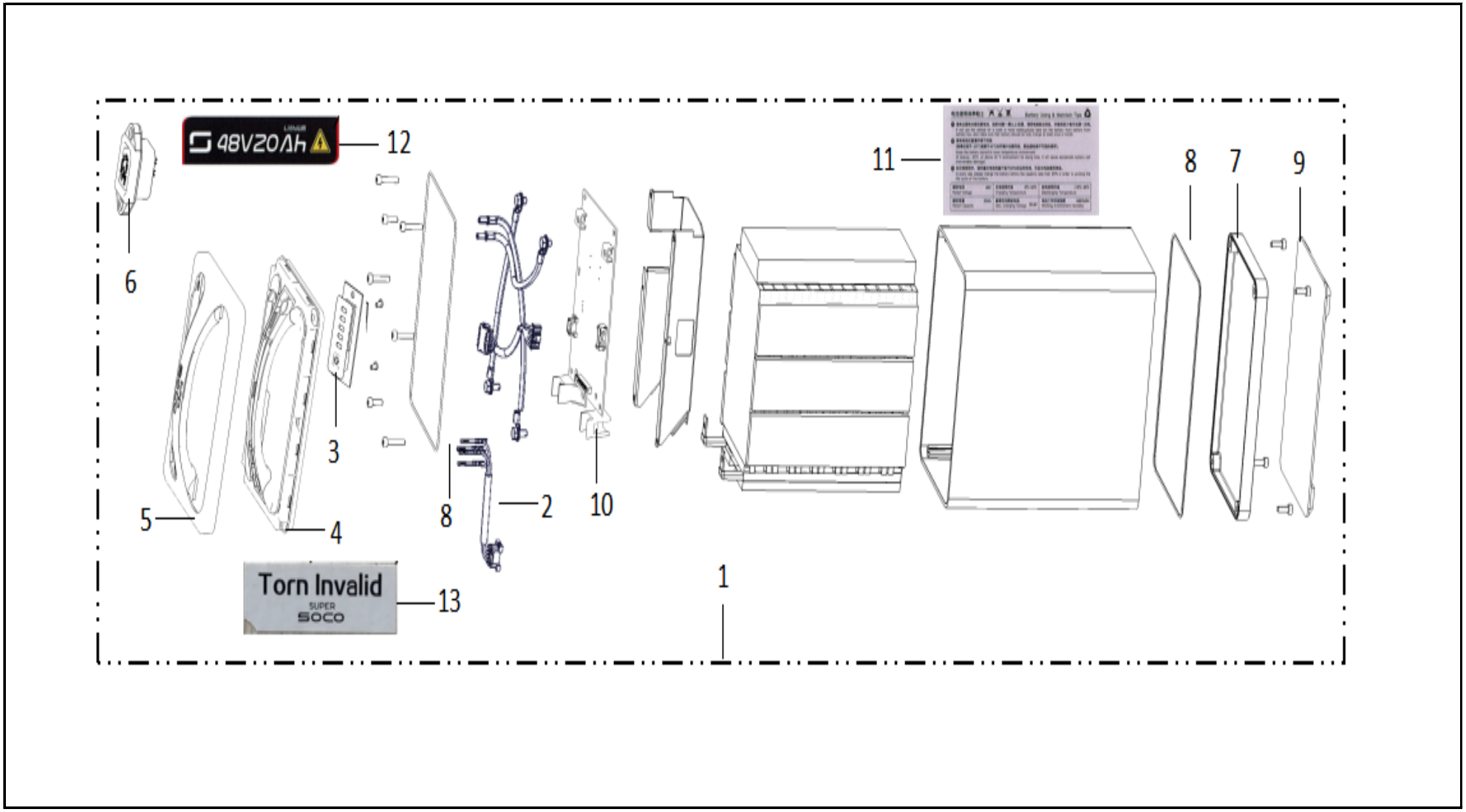

FIGURA N° 9: BATERÍA

FIG. No.	PARTE N°	DESCRIPCIÓN	CANT.	OBSERVACIÓN
1	11068667	Batería (Atl 48V 20Ah)	1	
2	11068668	Sensor De Temperatura	1	
3	11068669	Display Batería	1	
4	11068670	Tapa Superior	1	
5	11068671	Cubierta Decorativa	1	
6	11068672	Toma Carga / Descarga Batería	1	
7	11068673	Cubierta Inferior Batería	1	
8	11068674	Empaque De Sellado	2	
9	11068675	Goma Inferior	1	
10	11068676	Bms Cu Mini	1	
11	11068677	Etiqueta De Mantenimiento	1	
12	11068678	Etiqueta De Especificación	1	
13	11068679	Frágil Etiqueta	2	

FIG. No.	PARTE N°	DESCRIPCIÓN	CANT.	OBSERVACIÓN

FIGURA N° 10: PARRILLA TRASERA

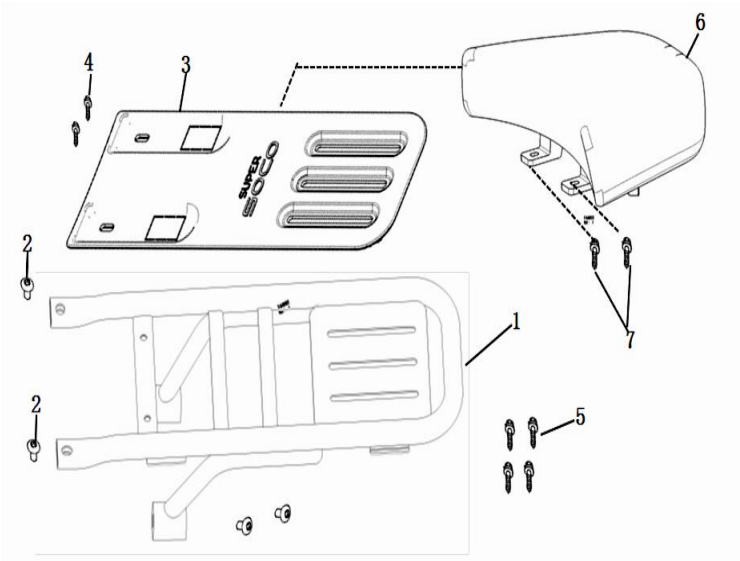

FIG. No.	PARTE N°	DESCRIPCIÓN	CANT.	OBSERVACIÓN
1	11068680	Parrilla Trasera	1	
2	11068681	Perno Hexagonal M8X16	4	
3	11068682	Cubierta Parrilla Trasera	1	
4	11011709	Kym Tuerca 6 Mm	2	
5	11012050	Tornillo 6X12	4	
6	11068683	Sillín Trasero	1	
7	11067962	Tornillo 6X30	2	

FIGURA N° 11: STOP - DIRECCIONALES TRASERAS

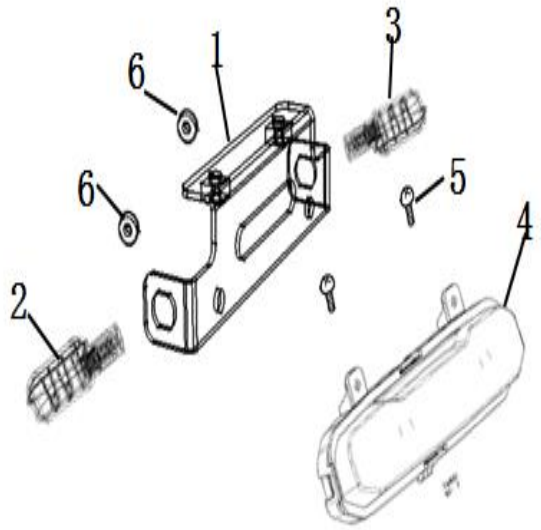

FIG. No.	PARTE N°	DESCRIPCIÓN	CANT.	OBSERVACIÓN
1	11068684	Soporte Direccionales Traseras	1	
2	11057389	Direccional Del. Izq-Tras. Izq.	1	
3	11057388	Direccional Del. Der-Tras. Der.	1	
4	11068685	Stop Trasero	1	
5	11011483	Tornillo 5X12	2	
6	11011657	Tornillo 5 mm	2	

FIGURA N° 12: GUARDABARRO TRASERO

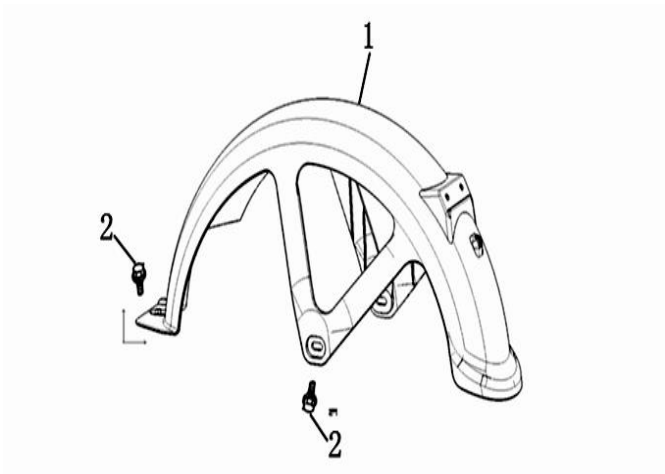

FIG. No.	PARTE N°	DESCRIPCIÓN	CANT.	OBSERVACIÓN
1	11068687	Guardabarro Trasero	1	
2	11012050	Tornillo 6X12	3	

FIGURA N° 13: SOPORTE TRASERO LUZ PLACA

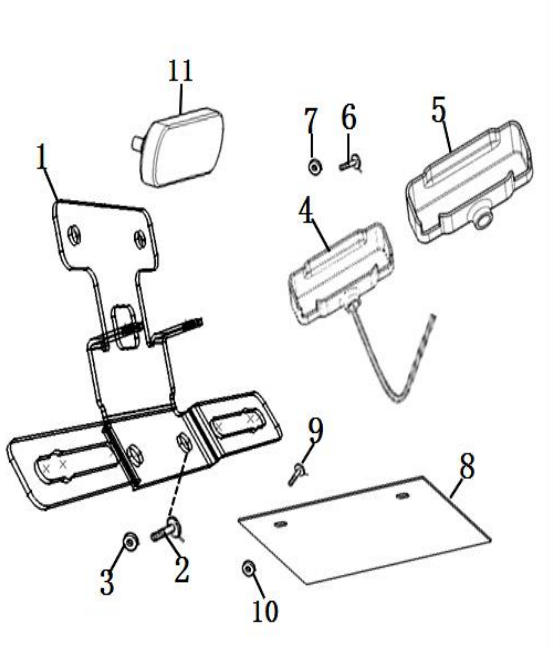

FIG. No.	PARTE N°	DESCRIPCIÓN	CANT.	OBSERVACIÓN
1	11068688	Soporte Trasero	1	
2	11029031	Tornillo 6X12	2	
3	11011709	Kym Tuerca 6 Mm	2	
4	11068689	Luz Placa	1	
5	11068690	Caucho Luz Placa	1	
6	11068009	Tornillo Phillips 4X12	2	
7	11029040	Tuerca M4	2	
8	11057472	Porta Placa	1	
9	11011483	Tornillo 5X12	2	
10	11011706	Kym Tuerca 5 Mm	2	
11	11031749	Reflectivo Trasero	1	

FIGURA N° 14: RUEDA DELANTERA

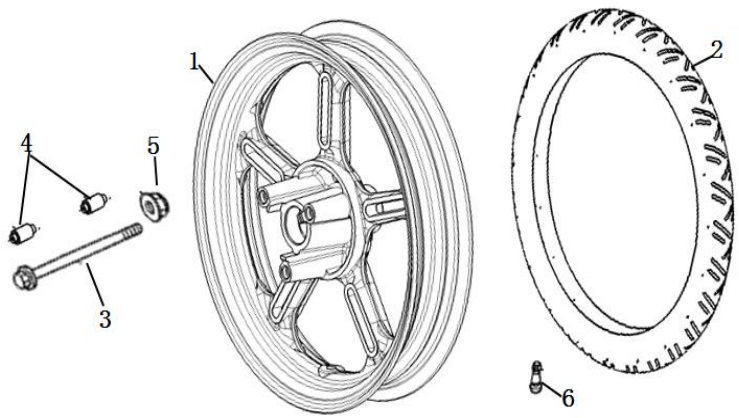

FIG. No.	PARTE N°	DESCRIPCIÓN	CANT.	OBSERVACIÓN
1	11068691	Rin Delantero	1	
2	11068692	70 / 100-12 Llanta Tl	1	
3	11068693	Eje Rueda Delantera	1	
4	11068694	Buje	2	
5	11068695	Tuerca Seguridad Con Brida M12	1	
6	11057517	Valvula Tubeless	1	

FIGURA N° 15: RUEDA TRASERA

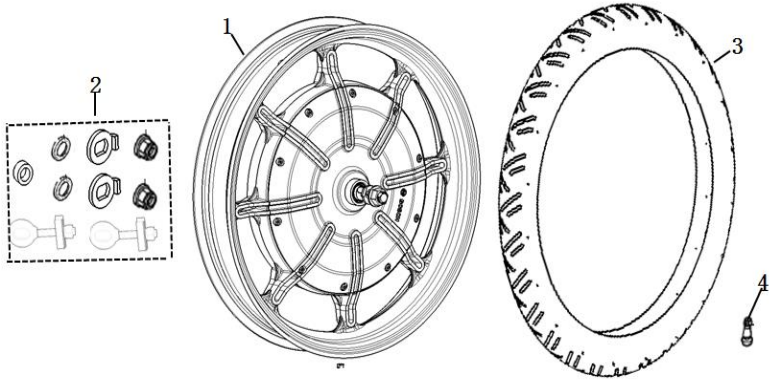

FIG. No.	PARTE N°	DESCRIPCIÓN	CANT.	OBSERVACIÓN
1	11074035	Motor 600W	1	
2	11068697	Kit Tensores, Arandelas Y Tuercas	1	
3	11068692	70 / 100-12 Llanta Tl	1	
4	11057402	Valvula Tubeless	1	

FIGURA N° 16: PARTES DEL CHASIS

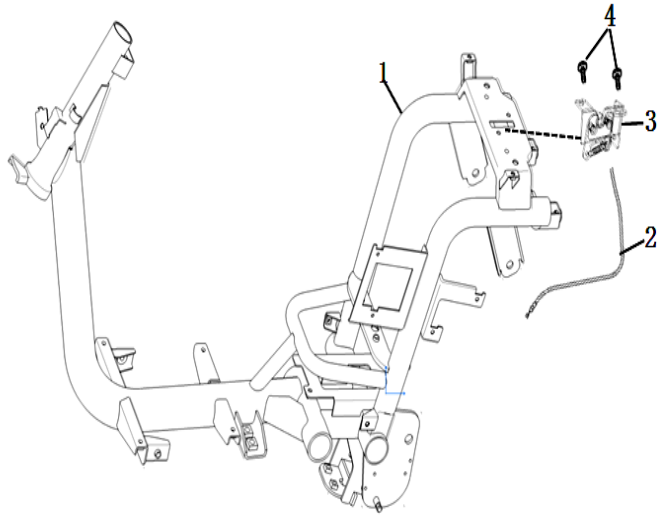

FIG. No.	PARTE N°	DESCRIPCIÓN	CANT.	OBSERVACIÓN
2	11028983	Kit Cables Seguro Sillin (X2)	1	
3	11057464	Seguro Electrico	1	
4	11029031	Tornillo 6X12	2	

FIGURA N° 17: PEDALES - CADENA

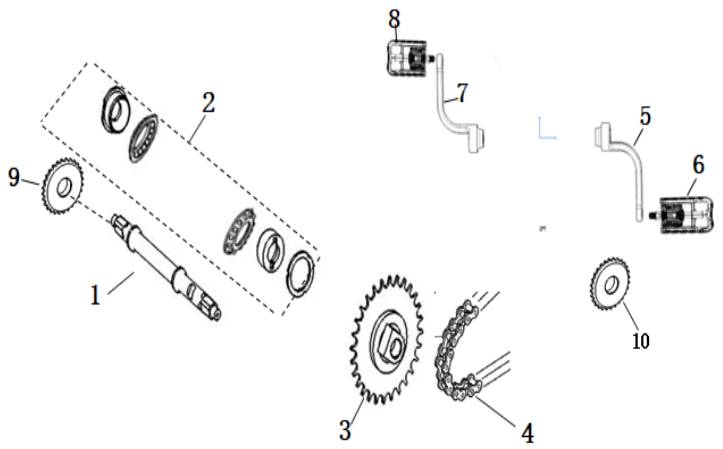

FIG. No.	PARTE N°	DESCRIPCIÓN	CANT.	OBSERVACIÓN
1	11074027	Eje Central	1	
2	11028980	Set Eje Central	1	
3	11074039	Piñón Delantero	1	
4	11073983	Cadena 081X100	1	
5	11073981	Biela Pedal Derecho	1	
6	11074037	Pedal Derecho	1	
7	11073982	Biela Pedal Izquierdo	1	
8	11074038	Pedal Izquierdo	1	
9	11074044	Sensor De Asistencia	1	
10	11074043	Rueda Libre Trasero 16T	1	

FIGURA N° 18: GUARDABARRO DELANTERO - SUSPENSIÓN DELANTERA

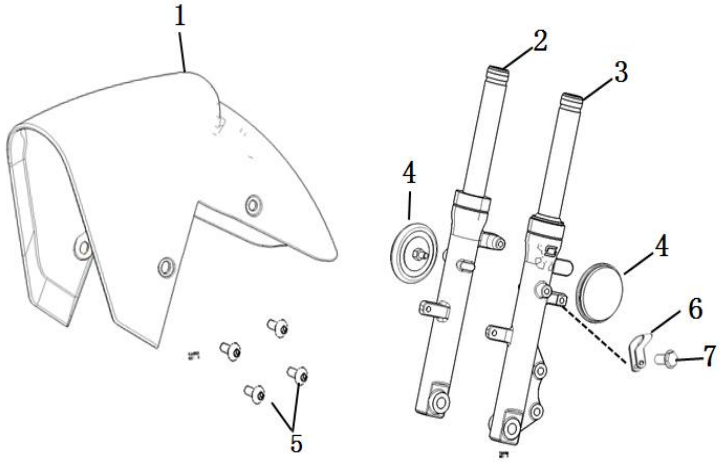

FIG. No.	PARTE N°	DESCRIPCIÓN	CANT.	OBSERVACIÓN
1	11074031	Guardabarro Delantero - Rojo	1	
	11074030	Guardabarro Delantero - Blanco	1	
	11074032	Guardabarro Delantero -Gris Oscur	1	
2	11068698	Barra Suspension Del Derecha	1	
3	11068699	Barra Suspension Del Izquierda	1	
4	11057391	Reflectivo Frontal Lateral	2	
5	11029048	Tornillo M6	4	
6	11057544	Guia Manguera Freno	1	
7	11012050	Tornillo 6X12	1	

FIGURA N° 19: HORQUILLA DIRECCIÓN

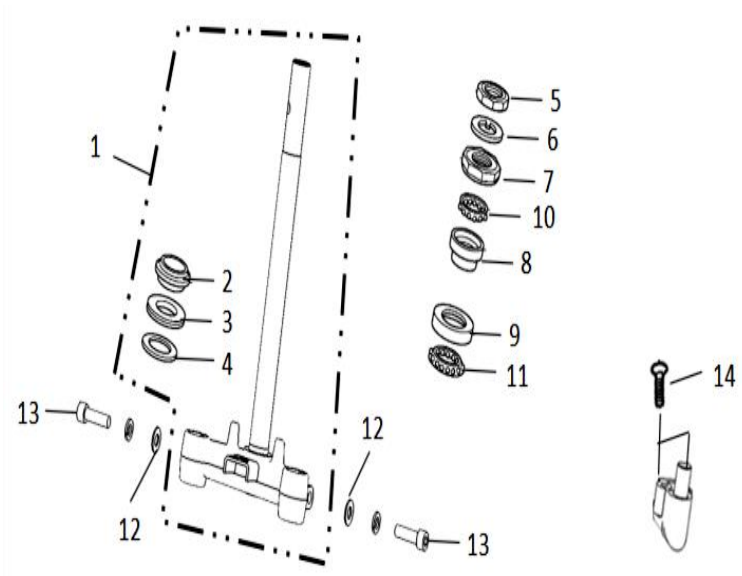

FIG. No.	PARTE N°	DESCRIPCIÓN	CANT.	OBSERVACIÓN
1	11074034	Horquilla Dirección Completa	1	
2	11074023	Cuna Dirección Inf	1	
3	11074033	Guardapolvo	1	
4	11073979	Arandela	1	
5	11074048	Tuerca Horquilla Dirección	1	
6	11073980	Arandela Sup	1	
7	11074025	Cuna Dirección Sup	1	
8	11074024	Cuna Dirección Inf	1	
9	11074026	Cuna Dirección Sup	1	
10	11073986	Canastilla De Bolas 4X18	1	
11	11073985	Canastilla De Bolas 4.75X14	1	
12	11011753	Arandela 10Mm	2	
13	11074047	Tornillo M10X35	2	
14	11029033	Tornillo 5X12	2	

FIGURA N° 20: FRENO DELANTERO

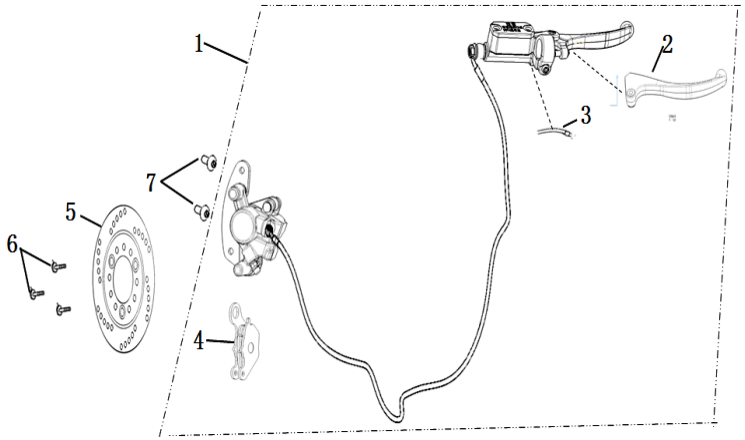

FIG. No.	PARTE N°	DESCRIPCIÓN	CANT.	OBSERVACIÓN
1	11068700	Conjunto De Freno Delantero	1	
2	11068701	Leva De Freno Delantero	1	
3	11068702	Interruptor De Freno Delantero	1	
4	11068703	Pastillas De Freno Delanteras (Set)	1	
5	11068704	Disco De Freno Delantero	1	
6	11029003	Tornillo 8X22	3	
7	11068705	Perno Con Brida 8X25	2	

FIGURA N° 21: FRENO TRASERO

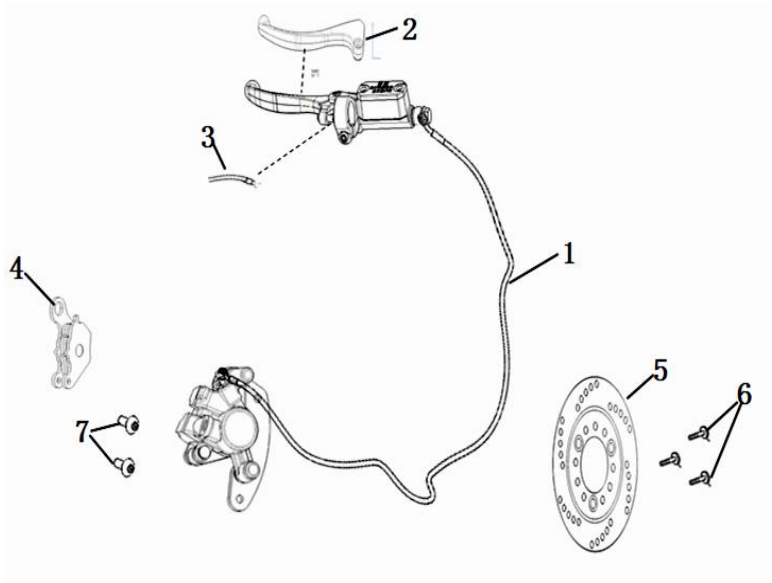

FIG. No.	PARTE N°	DESCRIPCIÓN	CANT.	OBSERVACIÓN
1	11068706	Conjunto De Freno Trasero	1	
2	11068707	Leva Freno Trasero	1	
3	11068708	Switch De Freno Trasero	1	
4	11068709	Pastillas De Freno Traseras (Set)	1	
5	11068704	Disco De Freno Delantero	1	
6	11029003	Tornillo 8X22	3	
7	11068710	Perno Con Brida 8X25	2	

FIGURA N° 22: BRAZO OSCILANTE

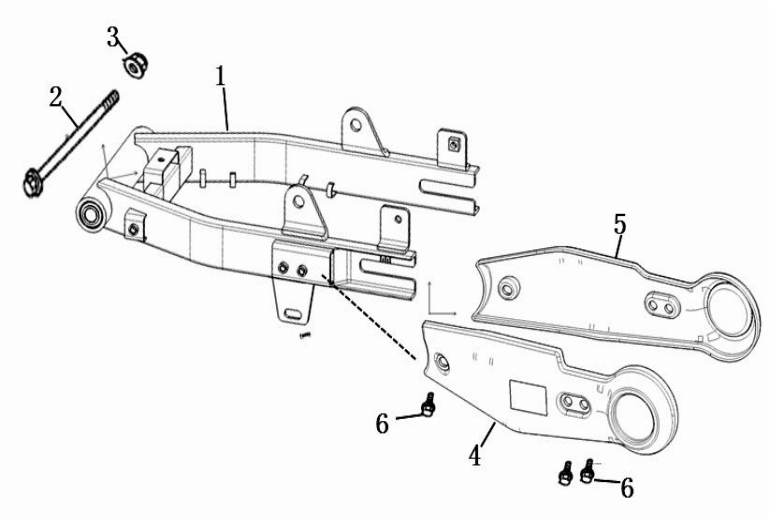

FIG. No.	PARTE N°	DESCRIPCIÓN	CANT.	OBSERVACIÓN
1	11068711	Brazo Oscilante	1	
2	11068712	Eje Brazo Oscilante	1	
3	11068695	Tuerca Seguridad Con Brida M12	1	
4	11068713	Cubierta Brazo Oscilante Izquierda	1	
5	11068714	Cubierta Brazo Oscilante Derecha	1	
6	11012050	Tornillo 6X12	6	

FIGURA N° 23: SOPORTE CENTRAL

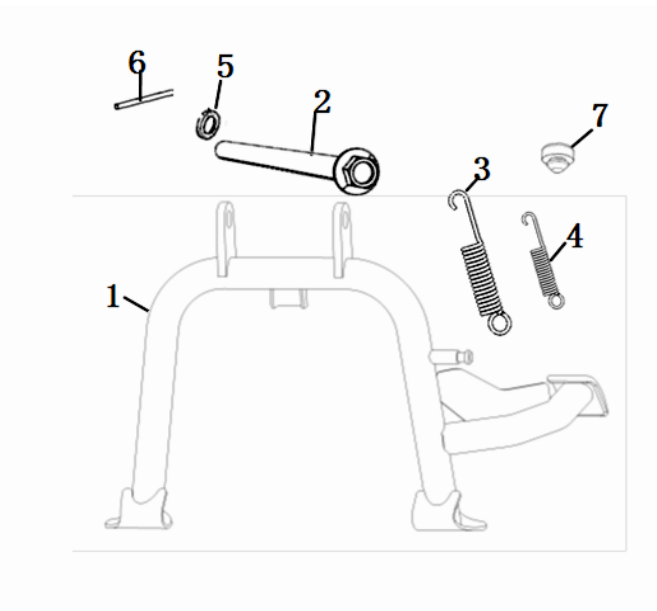

FIG. No.	PARTE N°	DESCRIPCIÓN	CANT.	OBSERVACIÓN
1	11068715	Gato Central	1	
2	11068716	Eje Gato Lateral	1	
3	11068717	Resorte	1	
4	11037589	Resorte Gato	1	
5	11011770	Arandela Plana	1	
6	11011820	Pin	1	
7	11067952	Arandela De Goma	1	

FIGURA N° 24: GUARDABARRO TRASERO INTERNO

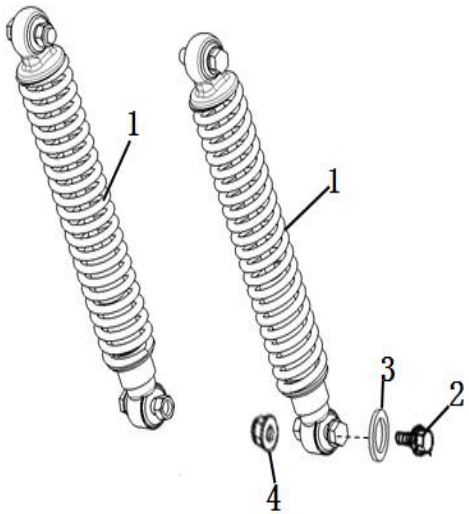

FIG. No.	PARTE N°	DESCRIPCIÓN	CANT.	OBSERVACIÓN
1	11068726	Amortiguador Trasero	2	
2	11067939	Tornillo 10X40	4	
3	11068718	Empaque	4	
4	11068004	Tuerca M10	4	

FIGURA N° 25: RAMAL ELÉCTRICO

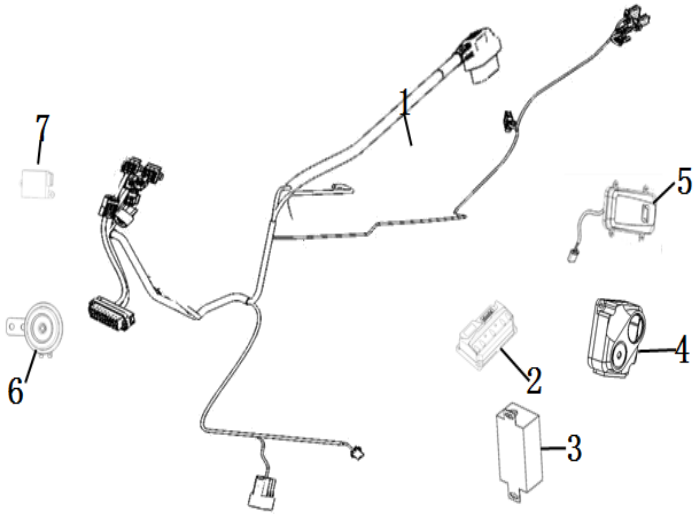

FIG. No.	PARTE N°	DESCRIPCIÓN	CANT.	OBSERVACIÓN
1	11074042	Ramal Eléctrico	1	
2	11073988	Controlador	1	
3	11068721	Dc-Dc	1	
4	11057393	Alarma	1	
5	11068722	Ecu Assy 1 Europeo 4G Iot	1	
	11068723	Ecu Assy 2	1	
6	11057399	Pito	1	
7	11033538	Relay Luces Direccionales	1	

FIGURA N° 26: SEGUROS

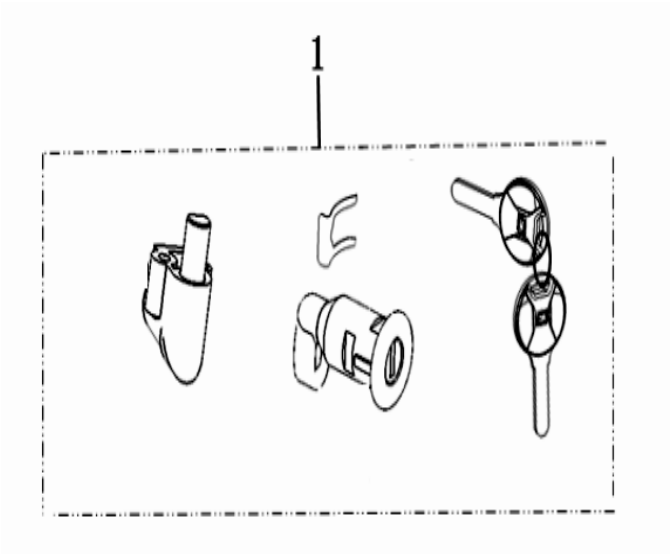

FIG. No.	PARTE N°	DESCRIPCIÓN	CANT.	OBSERVACIÓN
1	11068724	Conjunto Seguros	1	

FIGURA N° 27: CALCOMANÍAS

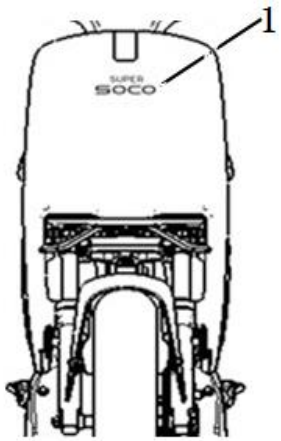

FIG. No.	PARTE N°	DESCRIPCIÓN	CANT.	OBSERVACIÓN
1	11073984	Calcomanía Super Soco	1	

FIGURA N° 28: CARGADOR

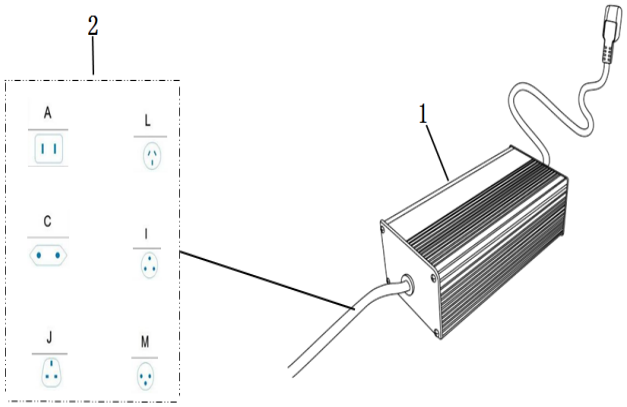

FIG. No.	PARTE N°	DESCRIPCIÓN	CANT.	OBSERVACIÓN
1	11074041	Cargador 48V3A	1	
2	11033532	Cable Cargador Tipo A	1	