SUPER SOCO

TS STREET HUNTER

CATÁLOGO DE PARTES

auteco mobility

PREFACIO

Es nuestro placer presentarles a ustedes el Catálogo de Partes.

Este Catálogo ha sido especialmente diseñado para ayudarle en la selección de las partes correctas con el fin de mantener el vehículo en las mejores condiciones.

Los repuestos originales están sujetos a un exigente estándar de control de calidad, por lo tanto es necesario que usted sólo use repuestos originales.

En nuestro constante esfuerzo para mejorar la eficiencia y desempeño de su vehículo, las especificaciones, diagramas y número de partes pueden cambiar sin previo aviso. Consecuentemente las descripciones de los repuestos en este Catálogo pueden no ser las finales y definitivas.

Las alteraciones y modificaciones que ocurren en la impresión de este Catálogo, serán informadas a nuestra red, a través de circulares de Servicio o en nuestra página web: www.autecomobility.com accediendo al link repuestos. Es requisito que usted actualice su Catálogo y haga las correcciones necesarias, una vez reciba dichas circulares. Lo anterior le asegurará un rápido y adecuado despacho de sus partes, pues las órdenes están siendo diligenciadas con las referencias más actualizadas.

En caso de necesitar asistencia técnica, comunicarse con el Distribuidor Autorizado o llamar al Departamento de Servicios Auteco Mobility.

FIGURA N° 1: FAROLA

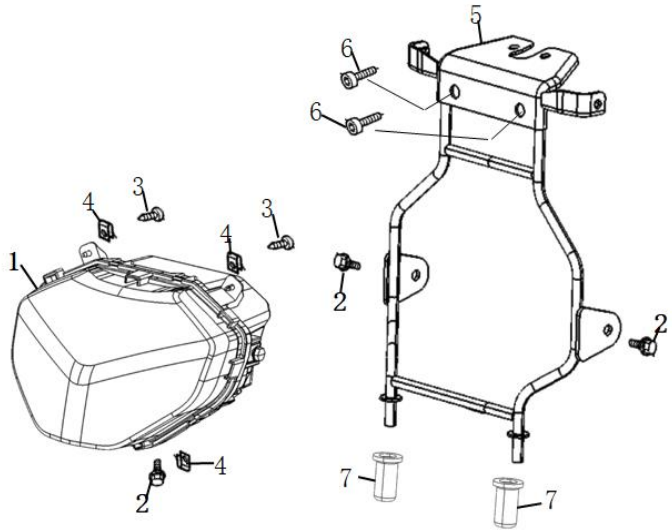

FIG. No.	PARTE N°	DESCRIPCIÓN	CANT.	OBSERVACIÓN
1	11074121	Farola	1	
2	11012053	Kym Tornillo 6X12	3	
3	11029037	Tornillo 4X12	2	
4	11028996	Tuerca M6	3	
5	11074161	Soporte Farola	1	
6	11074144	Perno Hexagonal 8X25	2	
7	11074053	Arandela	2	

FIGURA N° 2: CUBIERTA FAROLA - DIRECCIONALES DELANTERAS

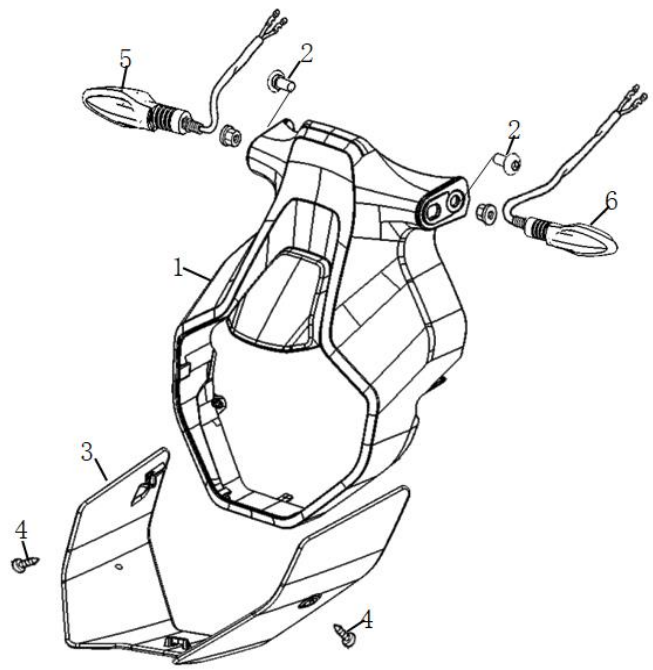

FIG. No.	PARTE N°	DESCRIPCIÓN	CANT.	OBSERVACIÓN
1	11074080	Cubierta Farola	1	
2	11011483	Tornillo 5X12	2	
3	11074089	Cubierta Inferior Faorla Negro	1	
	11074086	Cubierta Inferior Faorla	1	
	11074088	Cubierta Inferior Faorla Gris	1	
	11074087	Cubierta Inferior Faorla Blanca	1	
4	11057582	Tornillo 4X16	2	
5	11033510	Direccional Trasera Derecha	1	
6	11033512	Direccional Trasera Izquierda	1	

FIGURA N° 3: VELOCÍMETRO

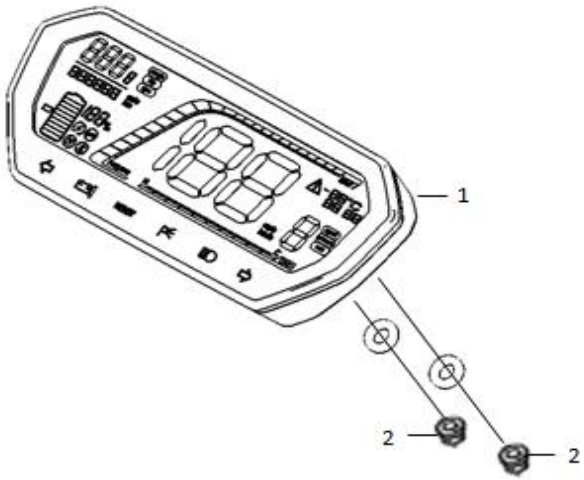

FIG. No.	PARTE N°	DESCRIPCIÓN	CANT.	OBSERVACIÓN
1	11074179	Velocimetro	1	
2	11067925	Antivibrante	2	
3	11011709	Kym Tuerca 6 Mm	2	

FIGURA N° 4: ESPEJOS Y COMANDOS

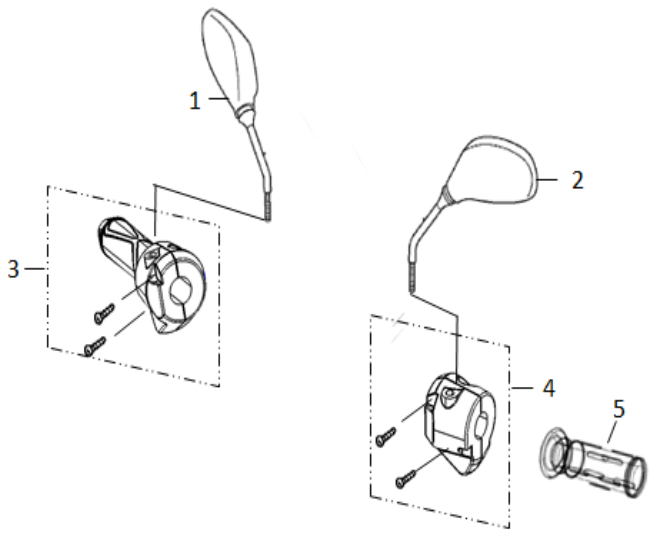

FIG. No.	PARTE N°	DESCRIPCIÓN	CANT.	OBSERVACIÓN
1	11074120	Espejo Derecho	1	
2	11057493	Espejo Izquierdo	1	
3	11074067	Comando Y Manilar Derecho	1	
4	11033528	Comando Izquierdo	1	
5	11057382	Manillar Izquierdo	1	

FIGURA N° 5: MANUBRIO

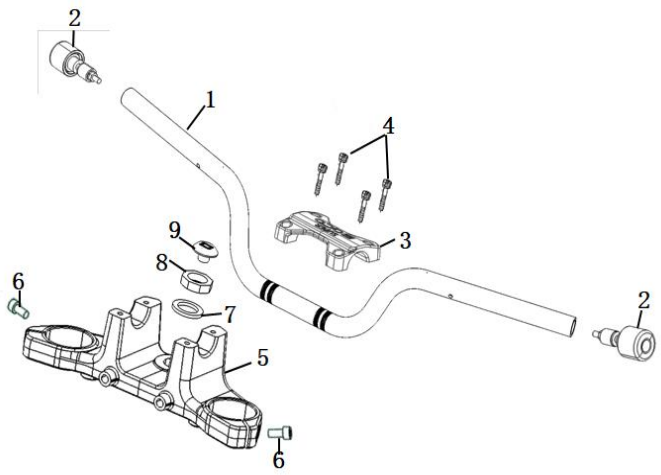

FIG. No.	PARTE N°	DESCRIPCIÓN	CANT.	OBSERVACIÓN
1	11074134	Manubrio	1	
2	11074146	Pesa Manubrio	2	
3	11074167	Soporte Superior Manubrio	1	
4	11057500	Tornillo 6X16	4	
5	11074159	Soporte Barras Suspensión Sup	1	
6	11068681	Perno Hexagonal M8X16	2	
7	11037561	Arandela	1	
8	11037560	Tuerca	1	
9	11037559	Tapon Espiga	1	

FIGURA N° 6: HORQUILLA DIRECCIÓN

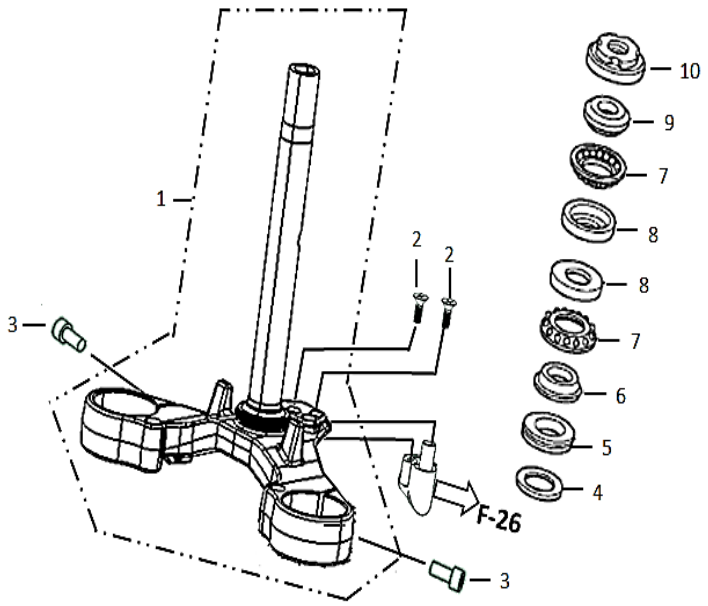

FIG. No.	PARTE N°	DESCRIPCIÓN	CANT.	OBSERVACIÓN
1	11074127	Horquilla Dirección	1	
2	11029033	Tornillo 5X12	2	
3	11068681	Perno Hexagonal M8X16	2	
4	11067960	Empaque Caja Pinon Velocimetro	1	
5	11067998	Guardapolvo	1	
6	11067923	Anillo De Rodamiento Inferior	1	
7	11068034	Retenedor De Rodamiento # 6X21	2	
8	11067958	Cojinete Sup. Acero, Vastago Direccion	2	
9	11067924	Anillo De Rodamiento Superior	1	
10	11037560	Tuerca	1	

FIGURA N° 7: RUEDA DELANTERA

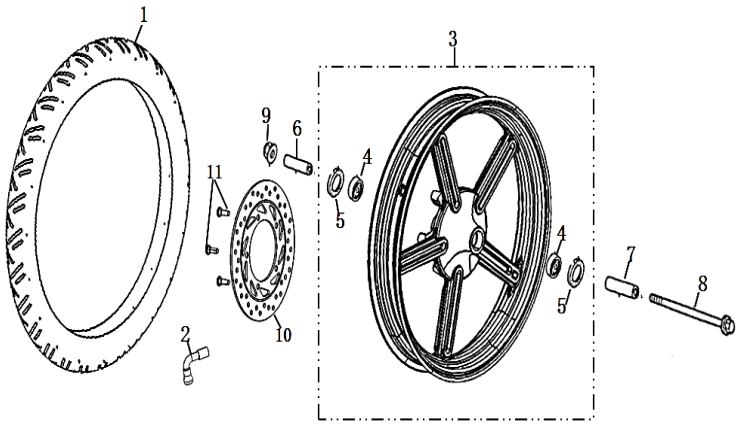

FIG. No.	PARTE N°	DESCRIPCIÓN	CANT.	OBSERVACIÓN
1	11074131	Llanta Del. 100/80-17,P99 Tubeless	1	
2	11057517	Valvula Tubeless	1	
3	11074155	Rin Delantero	1	
4	11075126	Rodamiento 6201-2Rs	2	
5	11068006	Oring (20X32X5)	2	
6	11074058	Buje Rueda Delantera	1	
7	11037584	Buje Eje Del.	1	
8	11074117	Eje Rueda Delantera	1	
9	11029021	Tuerca M12	1	
10	11074116	Disco De Freno Delantero	1	
11	11029003	Tornillo 8X22	5	

FIGURA N° 8: SUSPENSIÓN DELANTERA

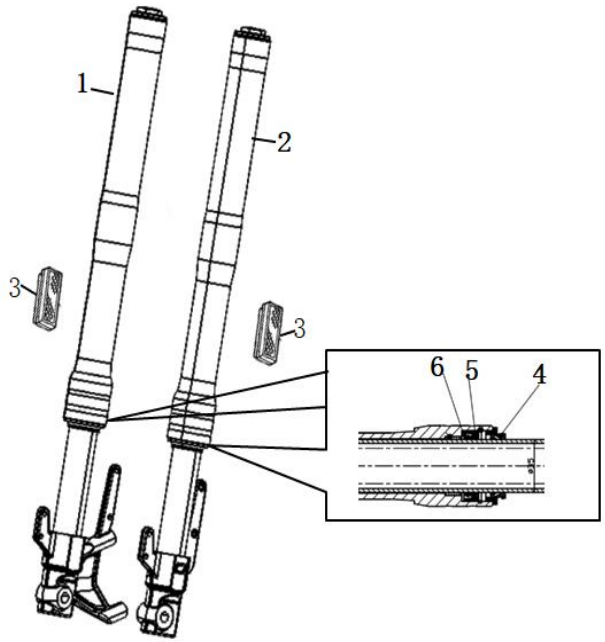

FIG. No.	PARTE N°	DESCRIPCIÓN	CANT.	OBSERVACIÓN
1	11074169	Suspensión Delantera Derecha	1	
2	11074170	Suspensión Delantera Izquierda	1	
3	11067926	Reflectivo Frontal Lateral	2	
4	11074126	Guardapolvo	2	
5	11074153	Retén Telescópico	2	
6	11074154	Retén Telescópico Set	2	

FIGURA N° 9: SISTEMA DE FRENOS

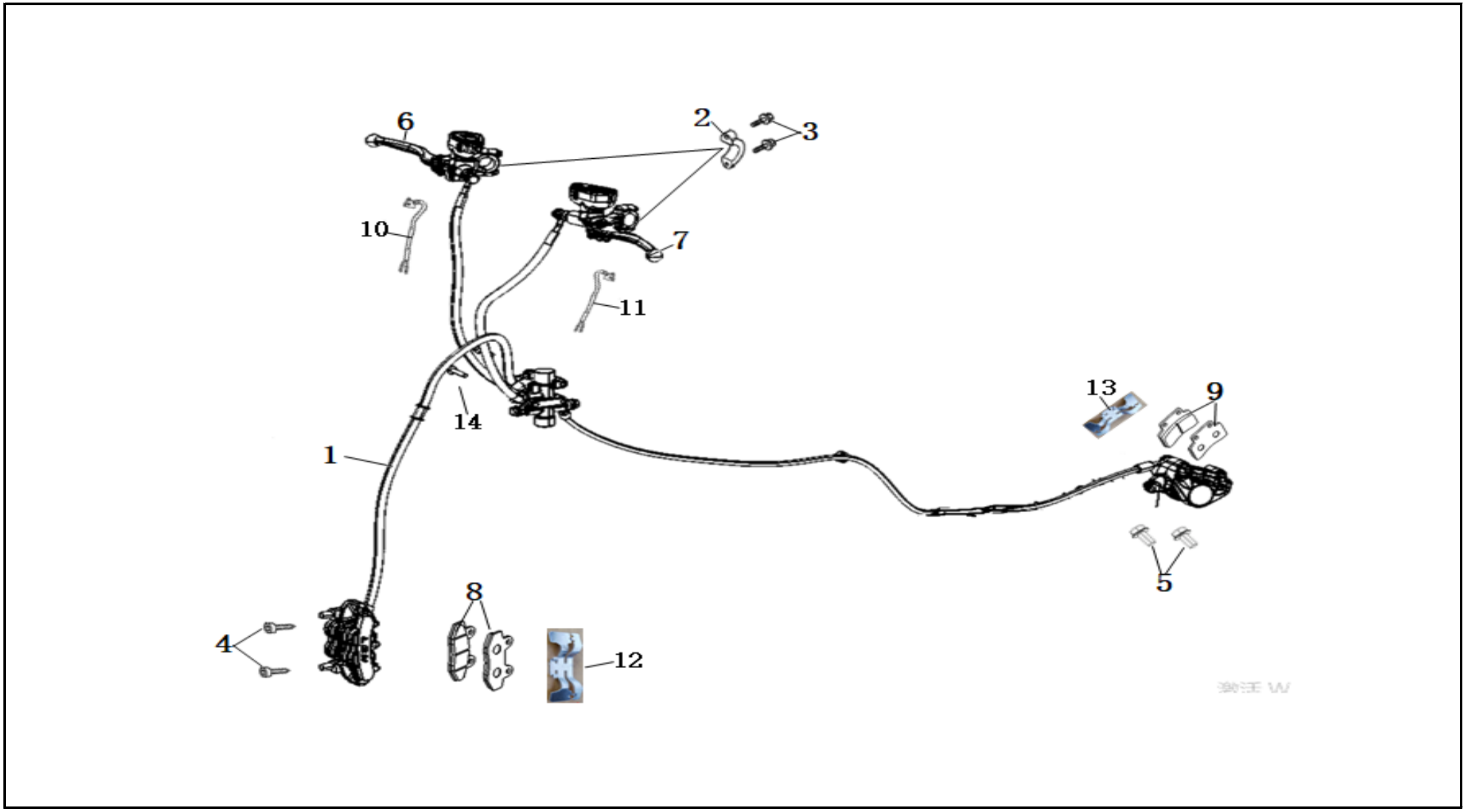

FIGURA N° 9: SISTEMA DE FRENOS

FIG. No.	PARTE N°	DESCRIPCIÓN	CANT.	OBSERVACIÓN
1	11075138	Sistema Cbs Completo	1	
2	11028978	Soporte Bomba Freno	2	
3	11067940	Tornillo 6X22	4	
4	11074141	Perno 10X50X1.25	2	
5	11074143	Perno 8X18	2	
6	11057436	Leva Freno Delantero	1	
7	11057437	Leva Freno Trasero	1	
8	11074138	Pastillas Freno Delantero	1	
9	11074139	Pastillas Freno Trasero	1	
10	11031658	Switch Stop Delantero	1	
11	11031655	Switch Stop Trasero	1	
12	11074147	Platina Antivibrante Freno Del	1	
13	11074148	Platina Antivibrante Freno Tras	1	
14	11074145	Perno M6X35	2	

FIG. No.	PARTE N°	DESCRIPCIÓN	CANT.	OBSERVACIÓN

FIGURA N° 10: SOPORTE LATERAL

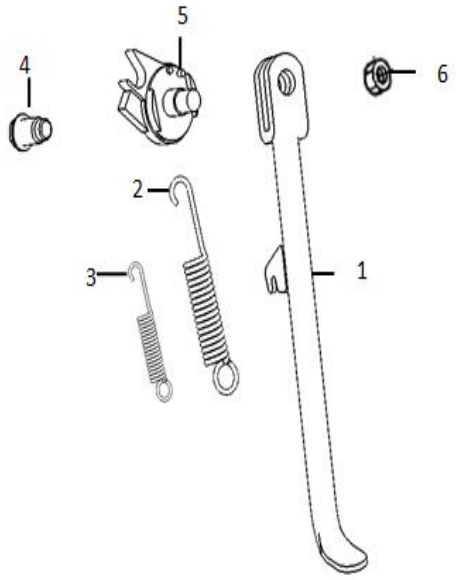

FIG. No.	PARTE N°	DESCRIPCIÓN	CANT.	OBSERVACIÓN
1	11074164	Soporte Lateral	1	
2	11012033	Kym Resorte Gato Lat	1	
3	11037589	Resorte Gato	1	
4	11057578	Tornillo Gato Lateral	1	
5	11037588	Set Montaje Gato Lateral	1	
6	11029042	Tuerca M10	1	

FIGURA N° 11: PARTES DEL CHASIS

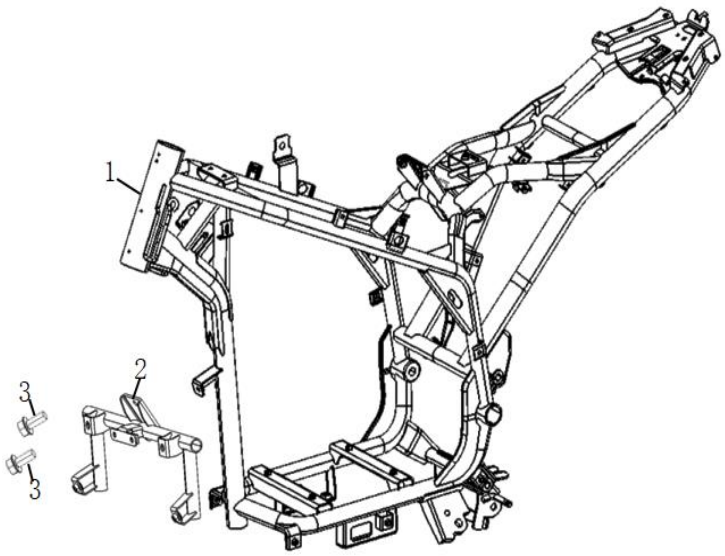

FIG. No.	PARTE N°	DESCRIPCIÓN	CANT.	OBSERVACIÓN
2	11074163	Soporte Inferior Chasis	1	
3	11012053	Kym Tornillo 6X12	2	

FIGURA N° 12: SOPORTES REPOSAPIES DERECHO - IZQUIERDO

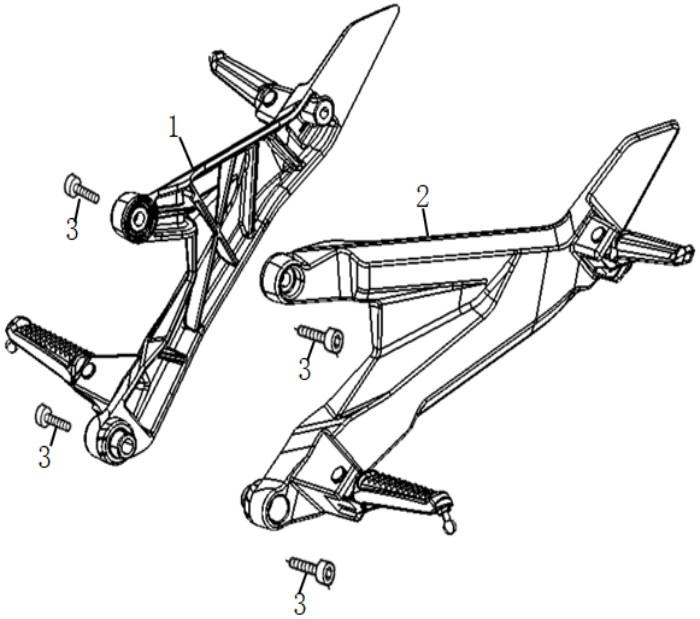

FIG. No.	PARTE N°	DESCRIPCIÓN	CANT.	OBSERVACIÓN
1	11074165	Soporte Reposapies Derecho	1	
2	11074166	Soporte Reposapies Izquierdo	1	
3	11075140	Tornillo Hex 10X30X1.25	4	

FIGURA N° 13: AGARRADERA TRASERA

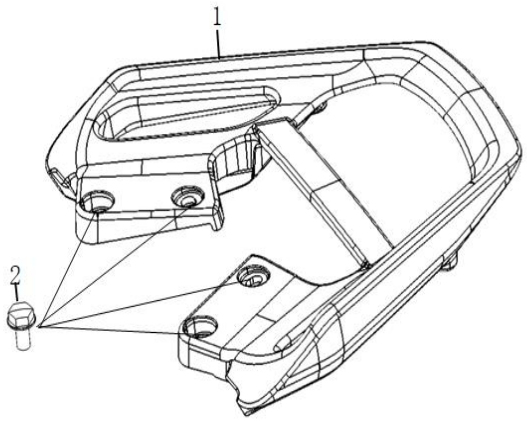

FIG. No.	PARTE N°	DESCRIPCIÓN	CANT.	OBSERVACIÓN
1	11074050	Agarradera Trasera	1	
2	11074142	Perno 8X16	4	

FIGURA N° 14: AMORTIGUADOR TRASERO

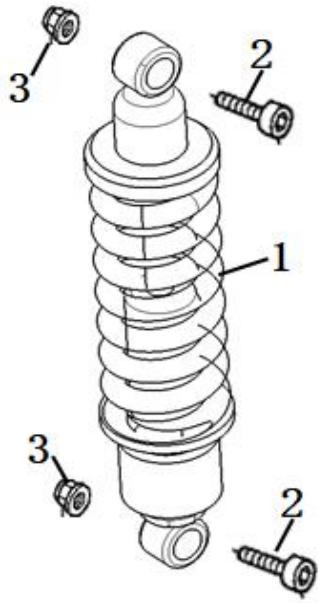

FIG. No.	PARTE N°	DESCRIPCIÓN	CANT.	OBSERVACIÓN
1	11074051	Amoriguador Trasero	1	
2	11067939	Tornillo 10X40	2	
3	11068004	Tuerca M10	2	

FIGURA N° 15: BRAZO OSCILANTE

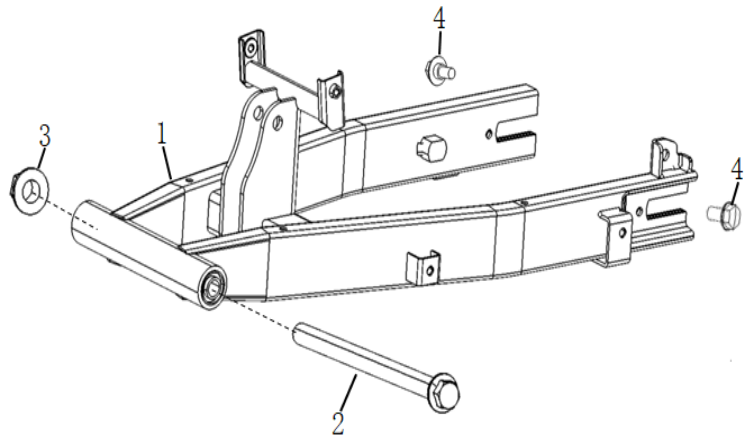

FIG. No.	PARTE N°	DESCRIPCIÓN	CANT.	OBSERVACIÓN
1	11074056	Brazo Oscilante	1	
2	11057538	Eje Brazo Oscilante	1	
3	11029021	Tuerca M12	1	
4	11075150	Tornillo 6X16	2	

FIGURA N° 16: RUEDA TRASERA

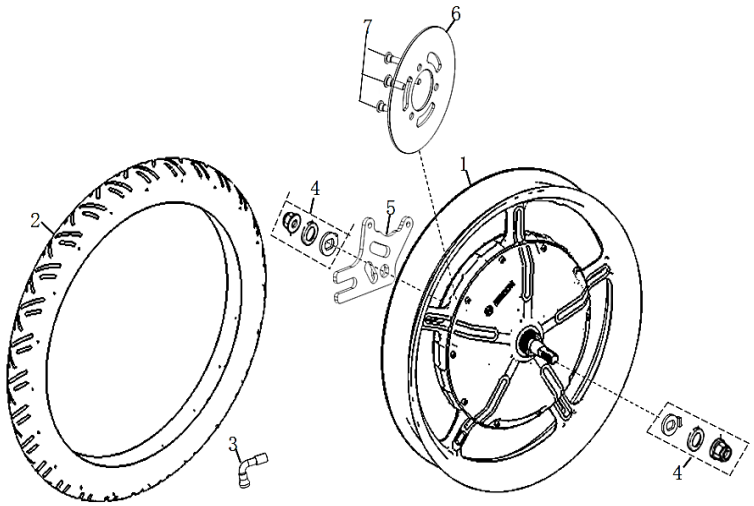

FIG. No.	PARTE N°	DESCRIPCIÓN	CANT.	OBSERVACIÓN
1	11074135	Motor 2000W	1	
2	11074132	Llanta Del. 100/80-17,P99 Tubeless	1	
3	11057517	Valvula Tubeless	1	
4	11074137	Partes Sujeción Motor	1	
5	11074160	Soporte Caliper Trasero	1	
6	11057400	Disco Freno Trasero	1	
7	11029003	Tornillo 8X22	3	

FIGURA N° 17: GUARDABARRO DELANTERO

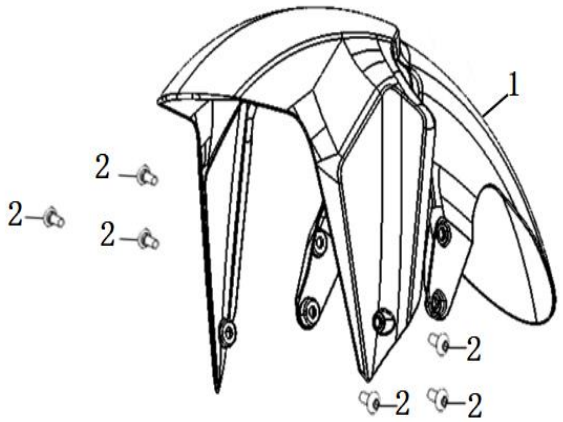

FIG. No.	PARTE N°	DESCRIPCIÓN	CANT.	OBSERVACIÓN
1	11074122	Guardabarro Delantero	1	
2	11029048	Tornillo M6 11037548	6	

FIGURA N° 18: CUBIERTA CAJA ALMACENAMIENTO

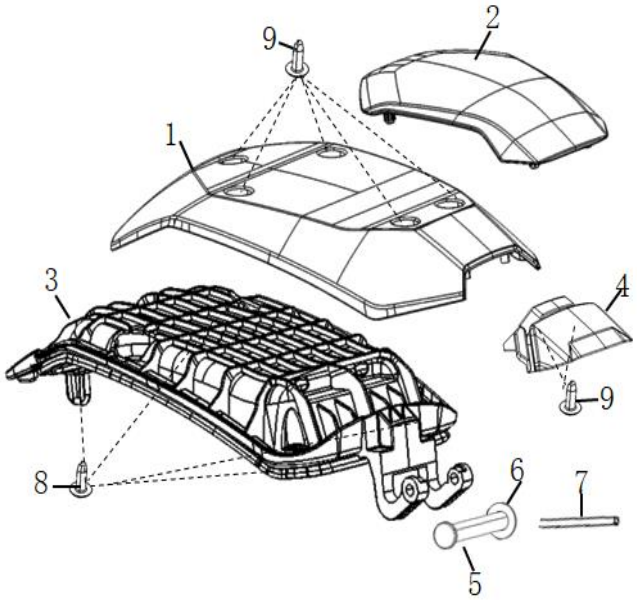

FIG. No.	PARTE N°	DESCRIPCIÓN	CANT.	OBSERVACIÓN
1	11074077	Cubierta Caja Almacenamiento	1	Negra
	11074074	Cubierta Caja Almacenamiento	1	Azul
	11074076	Cubierta Caja Almacenamiento	1	Gris
	11074075	Cubierta Caja Almacenamiento	1	Blanco
2	11074110	Cubierta Superior Batería	1	
3	11074085	Cubierta Inferior Caja Almacenamiento	1	
4	11074082	Cubierta Front Peq Caja Almacenamiento	1	
5	11057463	Pasador Sillin Delantero	1	
6	11011767	Arandela	1	
7	11068017	Pin 1.6 * 18	1	
8	11029039	Tornillo 4X12	4	
9	11029037	Tornillo 4X12	7	

FIGURA N° 19: CUBIERTAS LATERALES CAJA ALMACENAMIENTO

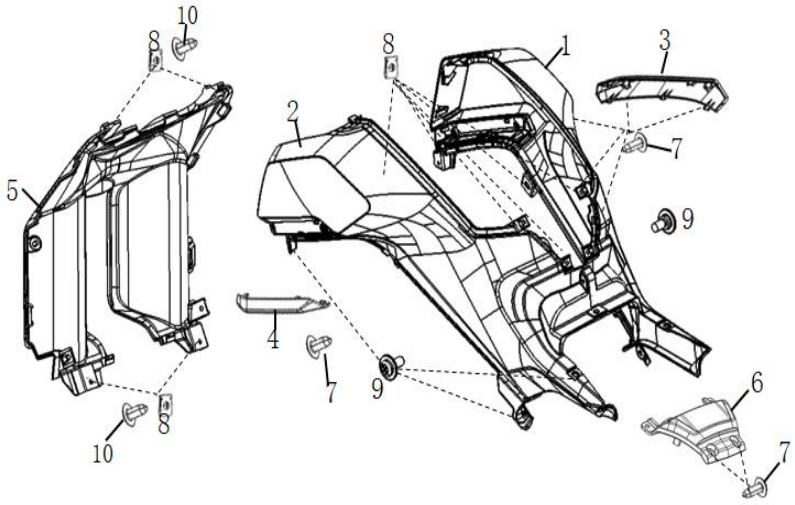

FIG. No.	PARTE N°	DESCRIPCIÓN	CANT.	OBSERVACIÓN
1	11074095	Cubierta Lat Der Caja Alm - Dorada	1	
2	11074098	Cubierta Lat Izq Caja Alm - Dorada	1	
3	11074099	Cubierta Lat Peq Der - Plateada	1	
4	11074100	Cubierta Lat Peq Izq - Plateada	1	
5	11074081	Cubierta Front Caja Almacenamien	1	
6	11074113	Cubierta Tras Peq Caja Almacenamiento	1	
7	11029037	Tornillo 4X12	14	
8	11029017	Tuerca M4	10	
9	11011483	Tornillo 5X12	6	
10	11029039	Tornillo 4X12	4	

FIGURA N° 20: CAJA GUANTERA

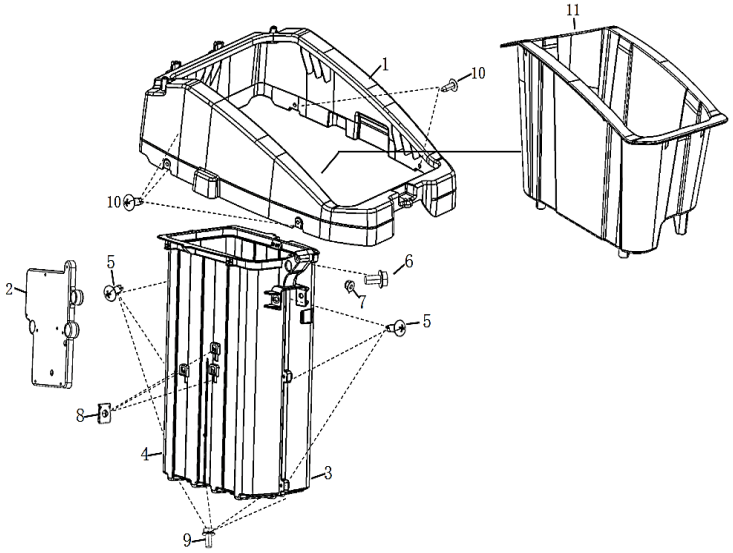

FIG. No.	PARTE N°	DESCRIPCIÓN	CANT.	OBSERVACIÓN
1	11074112	Cubierta Superior Caja Bateria	1	
2	11057416	Platina Soporte	1	
3	11074063	Caja Batería - Lado Der	1	
4	11074064	Caja Batería - Lado Izq	1	
5	11074176	Tornillo 5X16	6	
6	11075150	Tornillo 6X16	1	
7	11074178	Tuerca Hex M6	1	
8	11028996	Tuerca M6	3	
9	11012053	Kym Tornillo 6X12	7	
10	11029037	Tornillo 4X12 11037625	5	
11	11074062	Caja Batería	1	

FIGURA N° 21: CUBIERTAS LATERALES

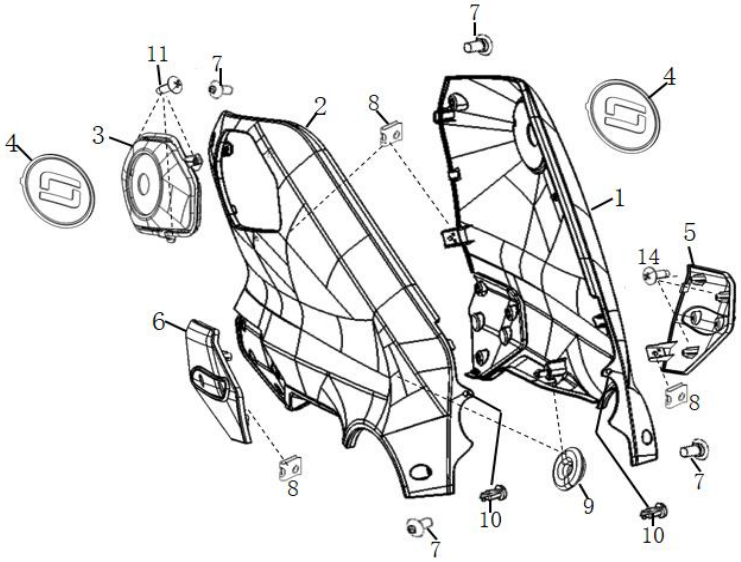

FIG. No.	PARTE N°	DESCRIPCIÓN	CANT.	OBSERVACIÓN
1	11074103	Cubierta Lateral Der Negra	1	
	11074101	Cubierta Lateral Der Azul	1	
	11074102	Cubierta Lateral Der Gris	1	
2	11074106	Cubierta Lateral Izq Negra	1	
	11074104	Cubierta Lateral Izq Azul	1	
	11074105	Cubierta Lateral Izq Gris	1	
3	11074173	Tapa Acceso Carga - Negra	1	
	11074171	Tapa Acceso Carga - Azul	1	
	11074172	Tapa Acceso Carga - Gris	1	
4	11033679	Emblema	2	
5	11074072	Cuberta Lat Inf Der Peq	1	
6	11074073	Cuberta Lat Inf Izq Peq	1	
7	11074090	Cubierta Int Inf Der	1	
8	11074091	Cubierta Int Inf Izq	1	
9	11074092	Cubierta Int Sup Der Plateada	1	
10	11074093	Cubierta Int Sup Izq Plateada	1	
11	11029048	Tornillo M6 11037548	6	
12	11029017	Tuerca M4	4	
13	11028994	Antivibrante	2	
14	11029037	Tornillo 4X12	13	
15	11029039	Tornillo 4X12	8	

FIGURA N° 22: CUBIERTAS LATERALES INFERIORES

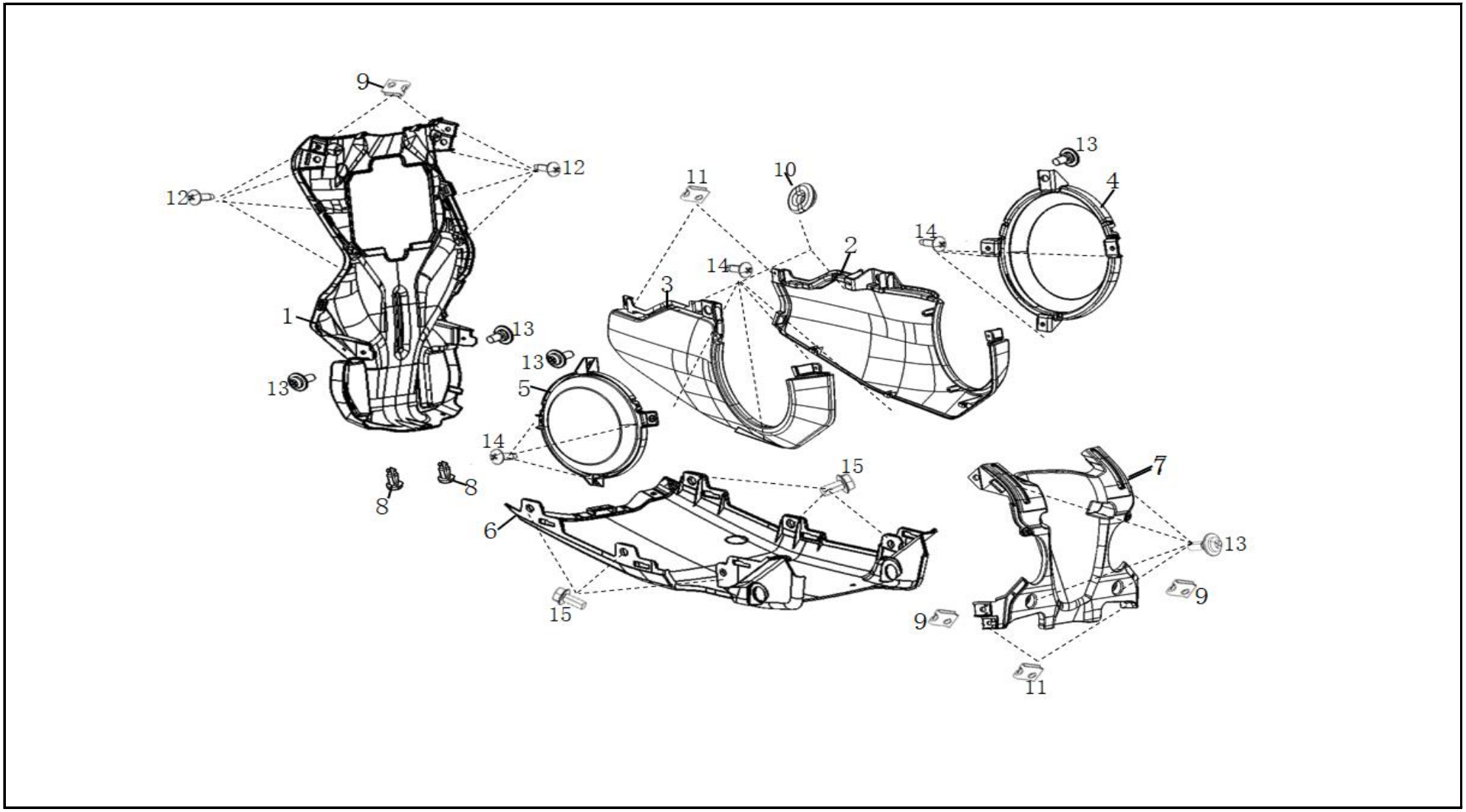

FIGURA N° 22: CUBIERTAS LATERALES INFERIORES

FIG. No.	PARTE N°	DESCRIPCIÓN	CANT.	OBSERVACIÓN
1	11074136	Panel Frontal	1	
2	11074096	Cubierta Lat Inf Der	1	
3	11074097	Cubierta Lat Inf Izq	1	
4	11074174	Tapa Cubierta Lat Inf Der	1	
5	11074175	Tapa Cubierta Lat Inf Izq	1	
6	11074084	Cubierta Inferior	1	
7	11074114	Cubierta Trasera	1	
8	11074049	Abrazadera	2	
9	11028996	Tuerca M6	4	
10	11028994	Antivibrante	2	
11	11029017	Tuerca M4	4	
12	11029039	Tornillo 4X12	8	
13	11011483	Tornillo 5X12	8	
14	11029037	Tornillo 4X12	10	
15	11012053	Kym Tornillo 6X12	6	

FIG. No.	PARTE N°	DESCRIPCIÓN	CANT.	OBSERVACIÓN

FIGURA N° 23: SILLÍN

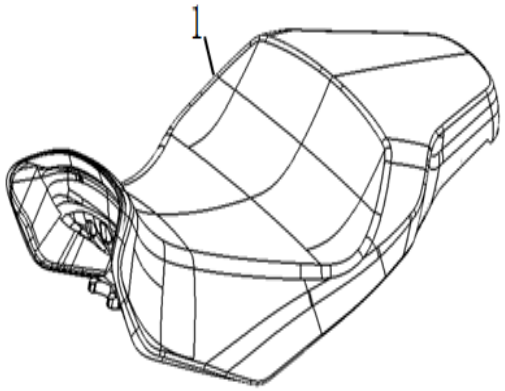

FIG. No.	PARTE N°	DESCRIPCIÓN	CANT.	OBSERVACIÓN
1	11074158	Sillín	1	

FIGURA N° 24: GUARDABARRO TRASERO

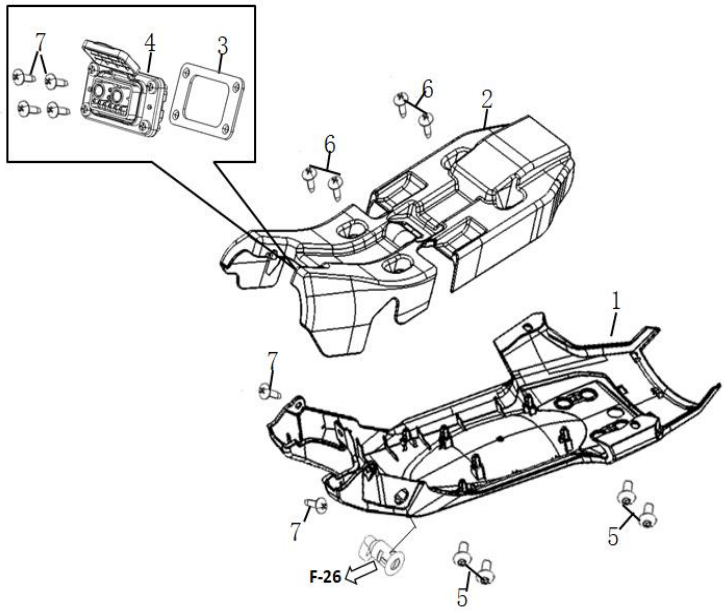

FIG. No.	PARTE N°	DESCRIPCIÓN	CANT.	OBSERVACIÓN
1	11074124	Guardabarro Trasero Int	1	
2	11074115	Cubierta Trasera	1	
3	11074149	Platina Puerto De Carga	1	
4	11074150	Puerto De Carga	1	
5	11011483	Tornillo 5X12	4	
6	11068009	Tornillo Phillips 4X12	4	
7	11029037	Tornillo 4X12	6	

FIGURA N° 25: GUARDABARRO TRASERO INTERNO

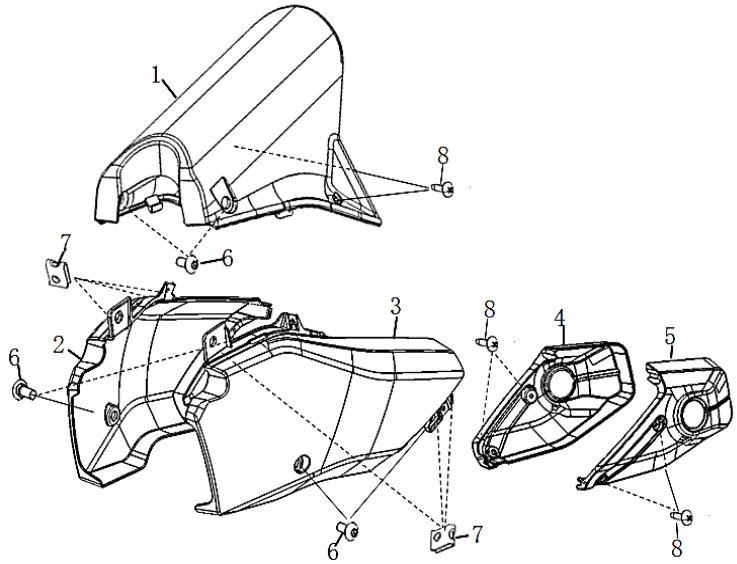

FIG. No.	PARTE N°	DESCRIPCIÓN	CANT.	OBSERVACIÓN
1	11074125	Guardabarro Trasero Int Inf	1	
2	11074079	Cubierta Der Brazo Oscilante	1	
3	11074094	Cubierta Izq Brazo Oscilante	1	
4	11074108	Cubierta Peq Der Brazo Oscilante	1	
5	11074109	Cubierta Peq Izq Brazo Oscilante	1	
6	11029048	Tornillo M6 11037548	6	
7	11029017	Tuerca M4	6	
8	11029039	Tornillo 4X12	6	

FIGURA N° 26: GUARDABARRO TRASERO

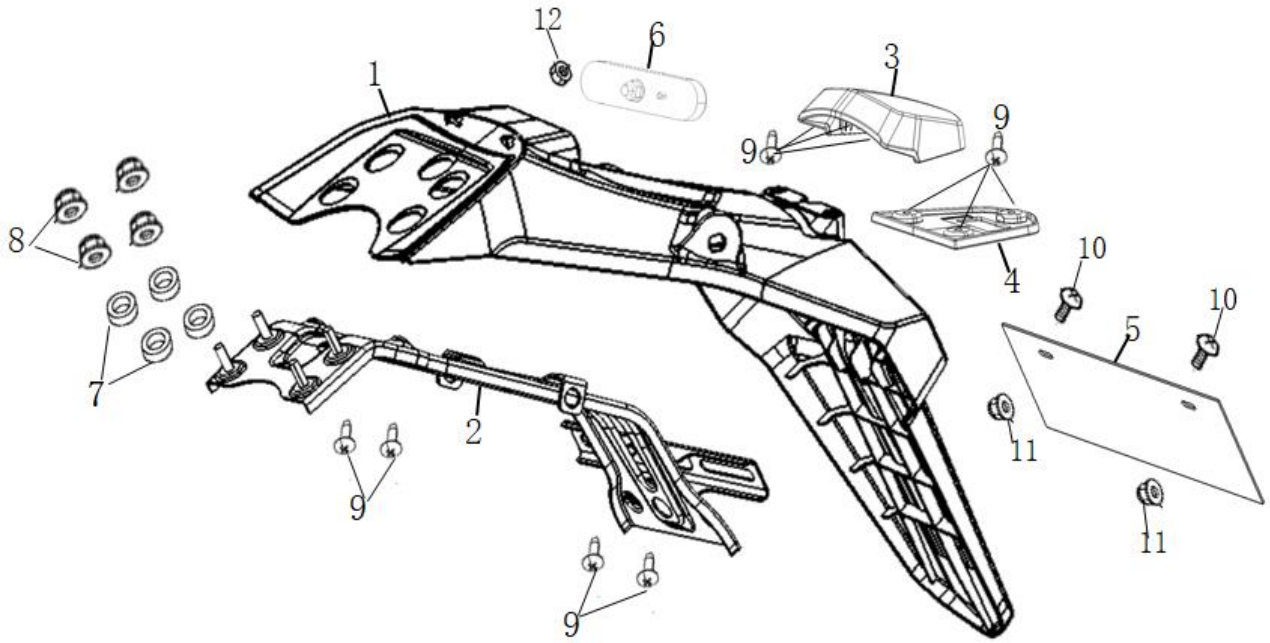

FIGURA N° 26: GUARDABARRO TRASERO

FIG. No.	PARTE N°	DESCRIPCIÓN	CANT.	OBSERVACIÓN
1	11074123	Guardabarro Trasero	1	
2	11074162	Soporte Guardabarro Trasero	1	
3	11074107	Cubierta Luz Placa	1	
4	11074083	Cubierta Inf Luz Placa	1	
5	11057472	Porta Placa	1	
6	11074152	Reflector Trasero	1	
7	11074052	Antivibrante	4	
8	11011709	Kym Tuerca 6 Mm	4	
9	11029039	Tornillo 4X12	10	
10	11011483	Tornillo 5X12	2	
11	11011706	Kym Tuerca 5 Mm	2	
12	11011709	Kym Tuerca 6 Mm	1	

FIG. No.	PARTE N°	DESCRIPCIÓN	CANT.	OBSERVACIÓN

FIGURA N° 27: STOP - DIRECCIONALES TRASERAS

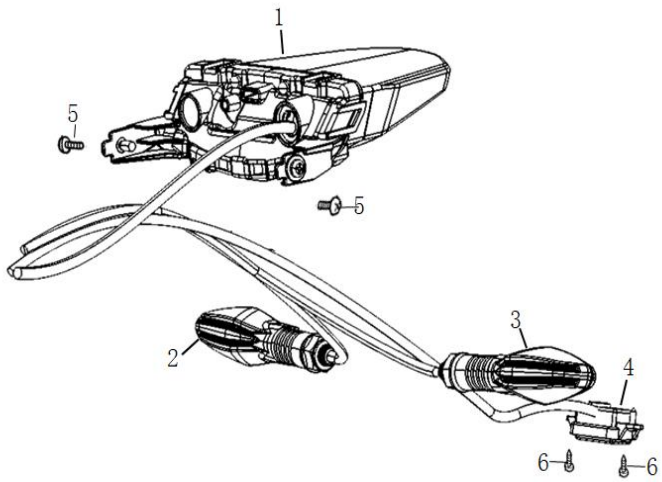

FIG. No.	PARTE N°	DESCRIPCIÓN	CANT.	OBSERVACIÓN
1	11074168	Stop Trasero	1	
2	11033510	Direccional Trasera Derecha	1	
3	11033512	Direccional Trasera Izquierda	1	
4	11068689	Luz Placa	1	
5	11037624	Tornillo 5X11.5	2	
6	11029037	Tornillo 4X12	2	

FIGURA N° 28: CALCOMANÍAS Y ACCESORIOS

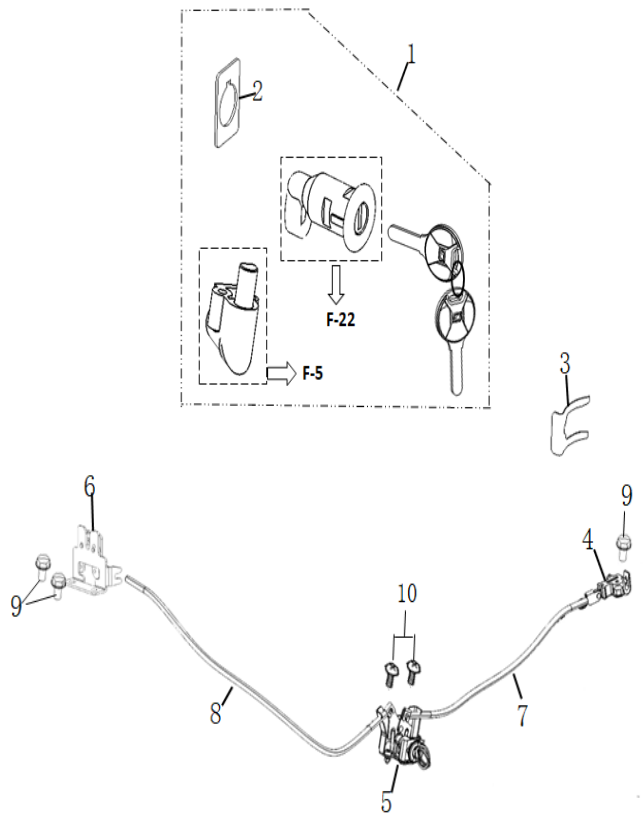

FIG. No.	PARTE N°	DESCRIPCIÓN	CANT.	OBSERVACIÓN
1	11074130	Kit Seguros Y Llaves	1	
2	11074119	Empaque Seguro	1	
3	11068725	Seguro Asiento	1	
4	11074157	Seguro Sillín	1	
5	11037646	Soporte Bloque Sillin	1	
6	11074156	Seguro Caja Batería	1	
7	11074061	Cable Seguro Sillín	1	
8	11074060	Cable Seguro Caja Batería	1	
9	11012053	Kym Tornillo 6X12	3	
10	11011483	Tornillo 5X12	2	

FIGURA N° 29: RAMAL ELÉCTRICO

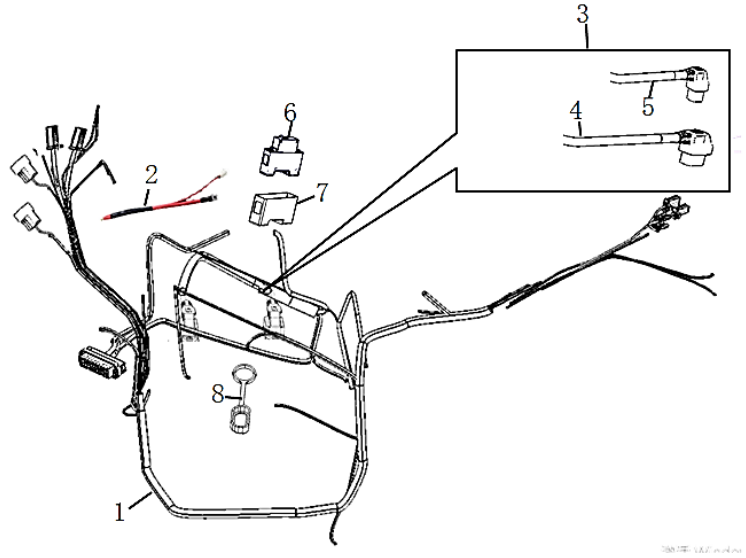

FIG. No.	PARTE N°	DESCRIPCIÓN	CANT.	OBSERVACIÓN
1	11074151	Ramal Eléctrico	1	
2	11074059	Cable Positivo	1	
3	11074129	Kit Conectores Ramal-Batería	1	
4	11074068	Conector Batería	1	
5	11074070	Conector Ramal	1	
6	11074057	Breaker	1	
7	11068036	Protector Goma Circuito.	1	
8	11074078	Cubierta Conector Batería	1	

FIGURA N° 30: CONTROLADOR

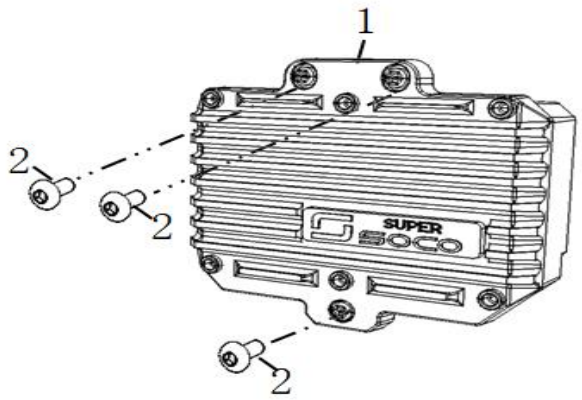

FIG. No.	PARTE N°	DESCRIPCIÓN	CANT.	OBSERVACIÓN
1	11075185	Controlador	1	
	11075186	Controlador	1	
2	11029005	Tornillo 6X12 11037654	3	

FIGURA N° 31: BATERÍA LITIO

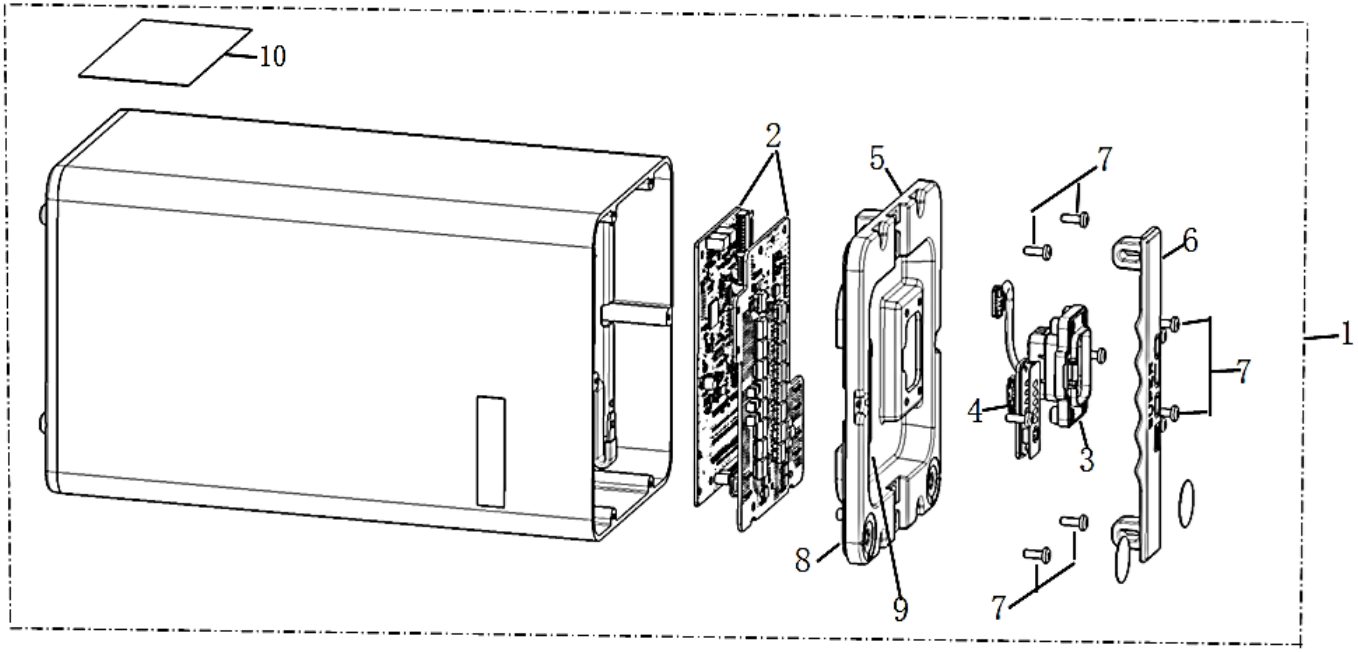

FIGURA N° 31: BATERÍA LITIO

FIG. No.	PARTE N°	DESCRIPCIÓN	CANT.	OBSERVACIÓN
1	11074054	Bateria 60V32Ah	1	
2	11074055	Bms	1	
3	11074069	Conector De Carga Batería	1	
4	11074128	Indicador De Carga Batería	1	
5	11074111	Cubierta Superior Batería	1	
6	11074133	Manija Batería	1	
7	11074177	Tornillo Torx 4X12	10	
8	11074118	Empaque Batería	1	
9	11074065	Calcomanía Especificaciones Batería	1	
10	11074066	Calcomanía Mantenimiento	1	

FIG. No.	PARTE N°	DESCRIPCIÓN	CANT.	OBSERVACIÓN

FIGURA N° 32: COMPONENTES ELÉCTRICOS

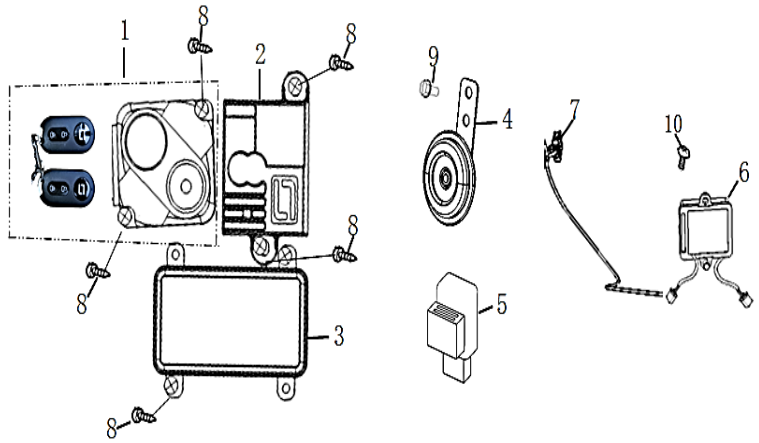

FIG. No.	PARTE N°	DESCRIPCIÓN	CANT.	OBSERVACIÓN
1	11057393	Alarma	1	
2	11074071	Convertidor Dc-Dc	1	
3	11075188	ECU	1	
4	11057399	Pito	1	
5	11033538	Relay Luces Direccionales	1	
6	11075189	Convertidor Usb	1	
7	11075190	Ramal Usb	1	
8	11029037	Tornillo 4X12 11037625	5	
9	11012053	Kym Tornillo 6X12	1	
10	11029031	Tornillo 6X12	1	

FIGURA N° 33: CARGADOR

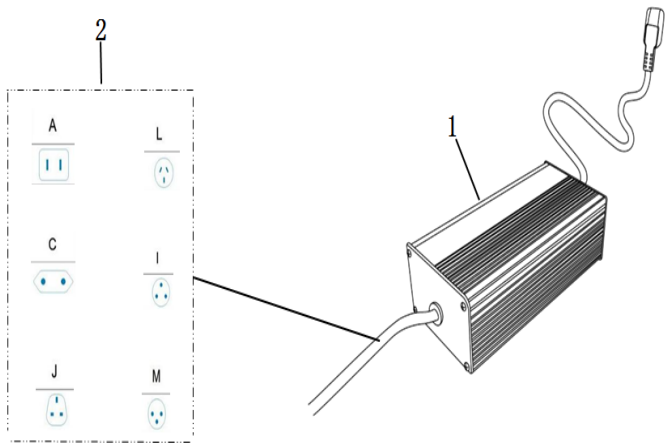

FIG. No.	PARTE N°	DESCRIPCIÓN	CANT.	OBSERVACIÓN
1	Pendiente	Cargador	1	
2	11033532	Cable Cargador Tipo A	1	

FIGURA N° 34: CALCOMANÍAS

FIGURA N° 34: CALCOMANÍAS

FIG. No.	PARTE N°	DESCRIPCIÓN	CANT.	OBSERVACIÓN
1	11078809	Cubierta Derecha Sticker Plateado	1	
2	11078838	Cubierta Izq. Caja Calca Plateada	1	
3	11078839	Cubierta Inf. Der.	1	Calca Plateada
4	11078840	Cubierta Inf. Izq.	1	Calca Plateada
5	11078820	Calca Izq Cuerpo	1	(St001/Plateado)
6	11078821	Calca Der. Cuerpo	1	(St001/Plateado)
7	11078841	Cubierta Der. Eje	1	Calca Plateada
8	11078842	Cubierta Izq. Eje	1	Calca Plateada

FIG. No.	PARTE N°	DESCRIPCIÓN	CANT.	OBSERVACIÓN

FIGURA N° 35: CALCOMANÍAS

FIGURA N° 35: CALCOMANÍAS

FIG. No.	PARTE N°	DESCRIPCIÓN	CANT.	OBSERVACIÓN
1	11078809	Cubierta Derecha Sticker Plateado	1	
2	11078838	Cubierta Izq. Caja Calca Plateada	1	
3	11078839	Cubierta Inf. Der. Calca Plateada	1	
4	11078840	Cubierta Inf. Izq. Calca Plateada	1	
5	11078820	Calca Izq Cuerpo (St001/Plateado)	1	
6	11078821	Calca Der. Cuerpo(St001/Plateado)	1	
7	11078841	Cubierta Der. Eje Calca Plateada	1	
8	11078842	Cubierta Izq. Eje Calca Plateada	1	
9	11078843	Calca Sup. Der. Cuerpo	1	Blanca
	11078844	Calca Sup. Der. Cuerpo	1	Negra Azul Dorada
	11078845	Calca Sup. Der. Cuerpo	1	Gris
10	11078846	Calca Sup. Der. Cuerpo	1	Blanca
	11078847	Calca Sup. Der. Cuerpo	1	Negra Azul Dorada
	11078848	Calca Sup. Der. Cuerpo	1	Gris
11	11078849	Calca Tapa Carga Blanca Calca Gris	1	
	11078850	Tapa Carga Negra	1	Azul Calca Dorada
	11078851	Calca Tapa Carga Griz Calca Roja	1	
12	11078852	Cub. Der. Storage Box	1	Blanca Calca Verde
	11078853	Cub. Der. Storage Box	1	Negra Calca Dorada
	11078854	Cub. Der. Storage Box	1	Gris Calca Roja
13	11078855	Cub. Izq. Storage Box	1	Blanca Calca Verde
	11078856	Cub. Izq. Storage Box	1	Negra Calca Dorada
	11078857	Cub. Izq. Storage Box	1	Gris Calca Roja

FIG. No.	PARTE N°	DESCRIPCIÓN	CANT.	OBSERVACIÓN