STÄRKER

SPORT 2.0 & 2.0 PRO

CATÁLOGO DE PARTES

auteco electric

¡ENERGIZA TU VIDA

#LANUEVAENERGÍA

PREFACIO

Es nuestro placer presentarles a ustedes el Catálogo de Partes.

Este Catálogo ha sido especialmente diseñado para ayudarle en la selección de las partes correctas con el fin de mantener el vehículo en las mejores condiciones.

Los repuestos originales están sujetos a un exigente estándar de control de calidad, por lo tanto es necesario que usted sólo use repuestos originales.

En nuestro constante esfuerzo para mejorar la eficiencia y desempeño de su vehículo, las especificaciones, diagramas y número de partes pueden cambiar sin previo aviso. Consecuentemente las descripciones de los repuestos en este Catálogo pueden no ser las finales y definitivas.

Las alteraciones y modificaciones que ocurren en la impresión de este Catálogo, serán informadas a nuestra red, a través de circulares de Servicio o en nuestra página web: www.auteco.com.co accediendo al link repuestos. Es requisito que usted actualice su Catálogo y haga las correcciones necesarias, una vez reciba dichas circulares. Lo anterior le asegurará un rápido y adecuado despacho de sus partes, pues las órdenes están siendo diligenciadas con las referencias más actualizadas.

En caso de necesitar asistencia técnica, comunicarse con el Distribuidor Autorizado o llamar al Departamento de Servicios Auteco.

ÍNDICE

DESCRIPCIÓN **PÁG. N°**

RUEDA DELANTERA - MANUBRIO 1-2
PARTES SPORT 2.0 PRO..... . 3
RUEDA TRASERA - PARTES ELÉCTRICAS..... 4-5

ÍNDICE DE GRÁFICOS

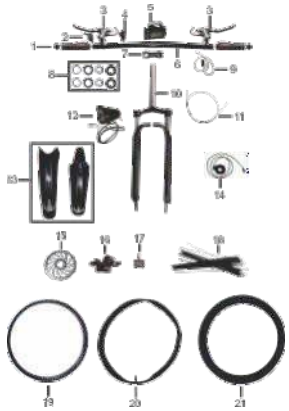					
FIGURA N° 1: RUEDA DELANTERA - MANUBRIO	**PAG 1**	**FIGURA N° 2: RUEDA TRASERA - PARTES ELECTRICAS**	**PAG 2**		

FIGURA N° 1: RUEDA DELANTERA - MANUBRIO

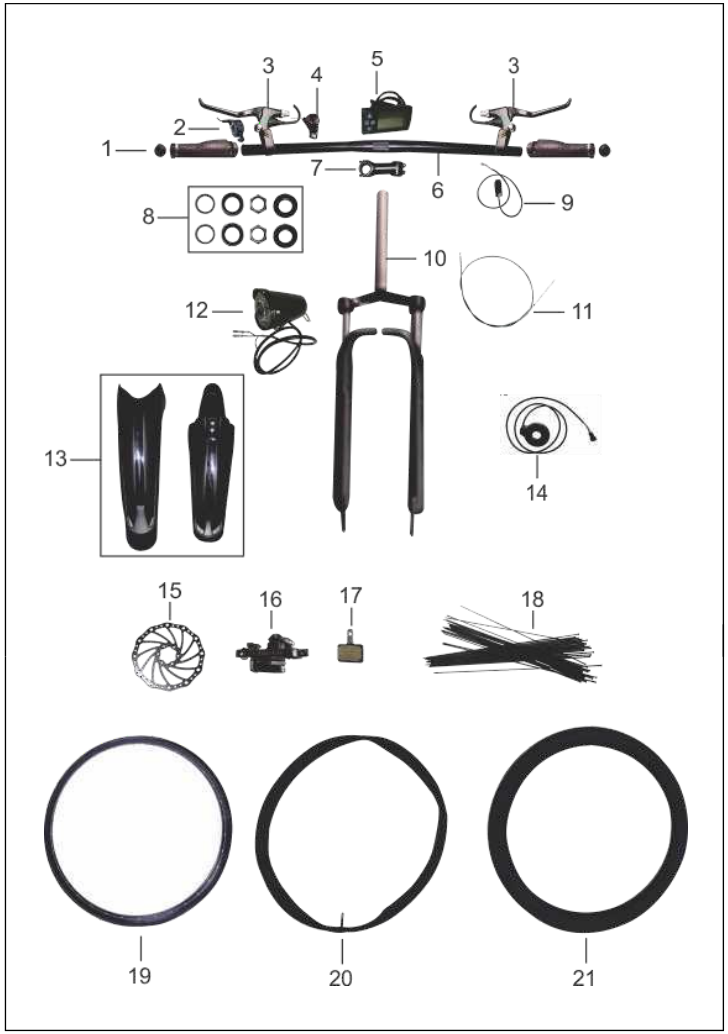

FIG. No.	PARTE No.	DESCRIPCIÓN	2.0	2.0 PRO	OBSERVACIÓN
1	W040045	Manillar Der - Izq	2	2	
2	W040059	Acelerador	1	1	
3	W040060	Soporte y Leva Freno Del - Tras	2	2	
4	W060015	Palanca Cambios	1	-	
5	D080050	Display	1	1	
6	W010024	Barra Manubrio	1	1	
7	W020040	Espiga	1	1	
8	W140035	Kit Cunas Dirección	1	-	
	W140007	Kit Cunas Dirección	-	1	
9	D040010	Pito	1	1	
10	W030044	Suspensión Delantera	1	-	
	W030070	Suspensión Delantera	-	1	
11	W050026	Cable Freno Delantero	1	-	
12	D070053	Luz Frontal	1	1	
13	W080066	Set Guardabarro Del - Tras	2	1	
14	W060068	Sensor de Velocidad	1	1	
15	W060026	Disco Freno Delantero	1	1	
16	W060029	Caliper Freno Delantero	1	-	
17	W060050	Pastas de Freno Delantero	1	1	
18	W150096	Set Radios Rueda Delantera x 36	1	-	
	W150118	Set Radios Rueda Delantera x 36	-	1	
19	W150025	Rin Delantero	1	-	

FIGURA N° 1: RUEDA DELANTERA - MANUBRIO

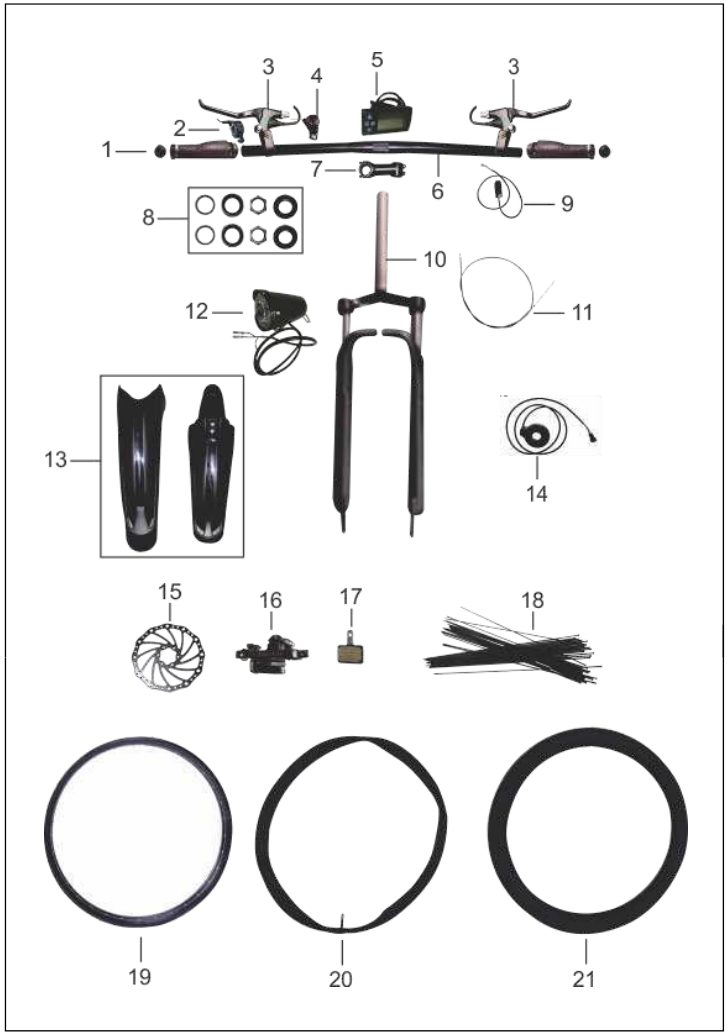

FIG. No.	PARTE No.	DESCRIPCIÓN	2.0	2.0 PRO	OBSERVACIÓN
20	W090028	Neumático Delantero 26x1.95	1	-	
	W090119	Neumático 27.5X1.95	-	1	
21	W090085	Llanta Delantera 26x1.95	1	-	
	W090120	Llanta 27.5X1.95	-	1	

FIGURA N° 2: PARTES SPORT 2.0 PRO

FIG. No.	PARTE No.	DESCRIPCIÓN	2.0	2.0 PRO	OBSERVACIÓN
1	W060086+W060087	Conjunto Frenos Hidráulicos	-	1	
2	W060084	Control Cambios	-	1	
3	W210002	Termo Hidratación	-	1	
4	W160106	Reflectivo	-	1	
5	W150112	Set Rin Delantero-Trasero	-	1	

FIGURA N° 3: RUEDA TRASERA - PARTES ELÉCTRICAS

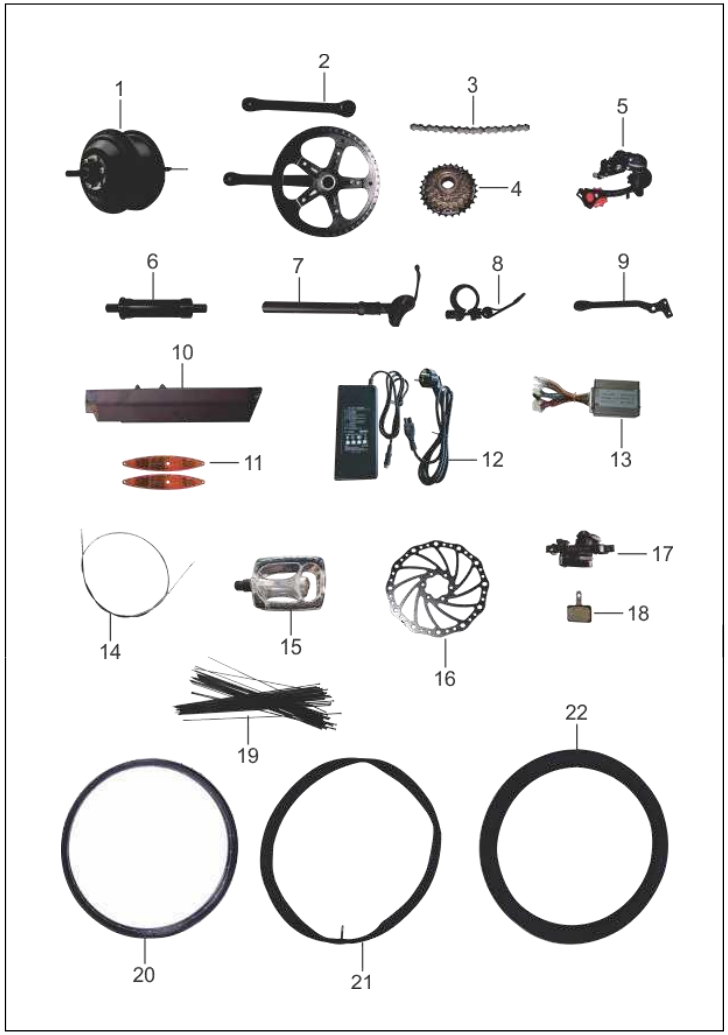

FIG. No.	PARTE No.	DESCRIPCIÓN	2.0	2.0 PRO	OBSERVACIÓN
1	D030186	Motor 350W	1	-	
	D030206	Motor 500W	-	1	
2	W110037	Plato Cadena	1	-	
	W110044	Plato Cadena		1	
3	W120001	Cadena	1	1	
4	W060012	Piñón Multiple	1	1	
5	W060020	Tensor	1	-	
6	W140039	Eje Central	1	1	
7	W020029	Barra Sillín	1	1	
8	W100017	Abrazadera Barra Sillín	1	1	
9	W070029	Gato Lateral	1	1	
10	L030053	Bateria Litio Y Caja 48V10Ah	1	1	
11	W160131	Reflectivo Rueda	2	2	
12	D010118	Cargador 48V	1	1	
13	D050045	Controlador	1	1	
14	W050037	Cable Freno Trasero	1	-	
15	W180014	Set Pedales	2	2	
16	W060026	Disco Freno Trasero	1	1	
17	W060030	Caliper Freno Trasero	1	-	
18	W060050	Pastas de Freno Trasero	1	1	
19	W150097	Set Radios Rueda Trasera x 36	1	-	
	W150044	Set Radios Rueda Trasera x 36	-	1	
20	W150025	Rin Trasero	1	1	

FIGURA N° 3: RUEDA TRASERA - PARTES ELÉCTRICAS

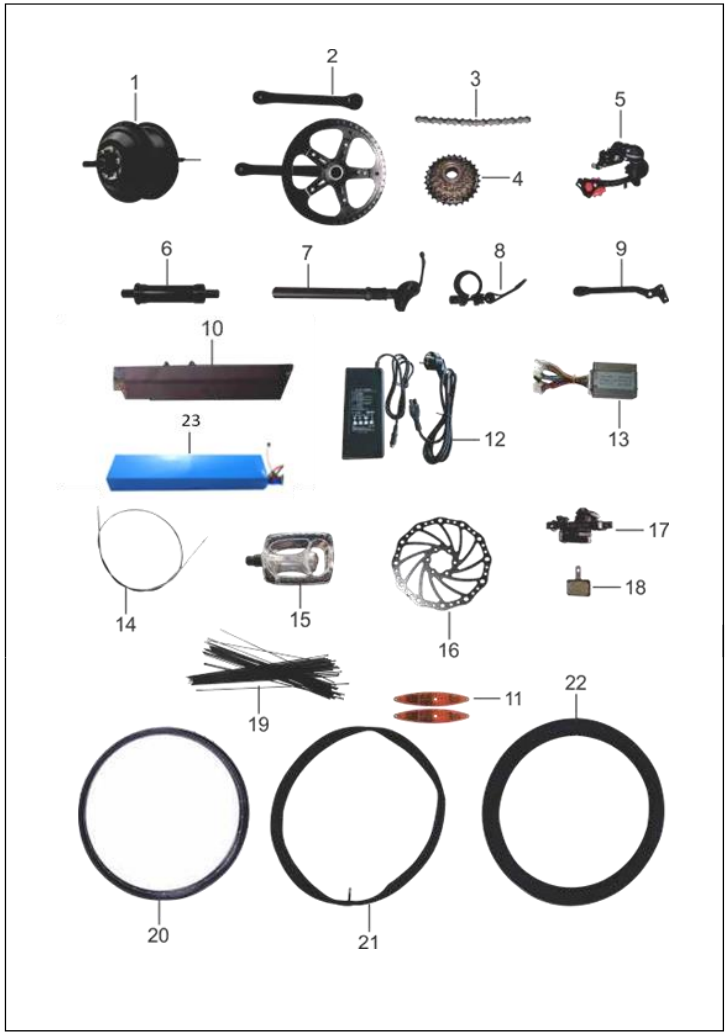

FIG. No.	PARTE No.	DESCRIPCIÓN	2.0	2.0 PRO	OBSERVACIÓN
21	W090028	Neumático Trasero 26x1.95	1	-	
	W090119	Neumático 27.5X1.95	-	1	
22	W090085	Llanta Trasera 26x1.95	1	-	
	W090120	Llanta 27.5X1.95	-	1	
22	W090085	Llanta Trasera 26x1.95	1	1	
23	D020049	Bateria Litio 48V-10AH	1	1	

ÍNDICE DE REFERENCIAS

PARTE No.	FIG. No.	PAG. No.
D010118	12	2
D020049	10	2
D030186	1	2
D040010	9	1
D050045	13	2
D070053	12	1
D080050	5	1
W010024	6	1
W020029	7	2
W020040	7	1

PARTE No.	FIG. No.	PAG. No.
W030044	10	1
W040045	1	1
W040059	2	1
W040060	3	1
W050026	11	1
W050037	14	2
W060012	4	2
W060015	4	1
W060020	5	2
W060026	15	1

PARTE No.	FIG. No.	PAG. No.
W060026	16	2
W060029	16	1
W060030	17	2
W060050	17	1
W060050	18	2
W060068	14	1
W070029	9	2
W080066	13	1
W090028	20	1
W090028	21	2

PARTE No.	FIG. No.	PAG. No.
W090085	21	1
W090085	22	2
W100017	8	2
W110037	2	2
W120001	3	2
W140035	8	1
W140039	6	2
W150025	19	1
W150025	20	2
W150096	18	1

PARTE No.	FIG. No.	PAG. No.
W150097	19	2
W160131	11	2
W180014	15	2

FICHA TÉCNICA SPORT 2.0

STÄRKER
SPORT 2.0

CARACTERÍSTICAS	UNIDAD
Tipo Motor :	Motor HUB DC Sin Escobillas
Transmisión:	Cadena y piñón asistido por motor eléctrico
Potencia Motor (Watts Nominal)	350W
Velocidad Máxima de Asistencia	25 KM/H
Numero de Velocidades	6 Velocidades variación mecánica
Piñón (# de Dientes)	28 Dientes
Tipo de Tomacorriente	110 V/60 Hz
Autonomía	35 a 40 Km
Batería	10 Ah
Tiempo de Carga	4-6 Horas
Tipo de Batería	Litio ion
Vital Útil Batería (Ciclos de Carga Completa)	500-1000
Batería Removible	Si
Tablero de Información	Indicador LED
Numero de Modos de Manejo	5
Suspensión Delantera	Hidráulica
Freno Delantero	Disco
Freno Trasero	Disco
Llanta Delantera	26"
Llanta Trasera	26"
Rines	Radios
Largo (mm)	1700
Ancho (mm)	250
Altura (mm)	1020
Altura Al Sillín	910 - 1040
Material Marco	Aleación Aluminio
Peso en Seco(Kg)	30 Kg
Carga Máxima	110 Kg
Acelerador	Incluido
Luz y Stop	Incluido

2

STÄRKER
Vehículos Eléctricos
stärker
stärker

www.auteco.com.co

Línea gratuita nacional: 018000 520090